Audi Rods - Основные размеры RS3 / TTRS 2.5 TFSI 5cyl

Марка: ураган	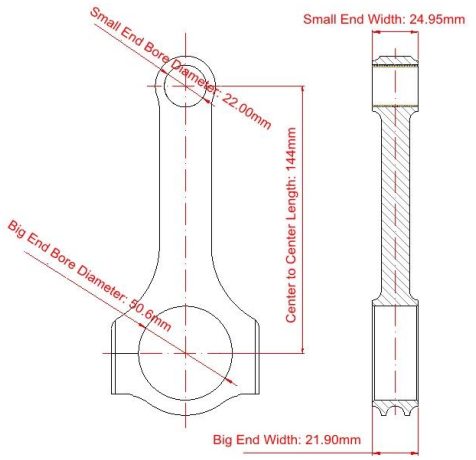
Длина от центра до центра: 144 мм / 5,670 "	
Диаметр отверстия большого конца: 50,6 мм / 1,992 "	
Ширина большого конца: 21,90 мм / 0,862 "	
Диаметр отверстия малого конца: 22,00 мм / 0,866 "	
Ширина малого конца: 24,95 мм / 0,982 "	
Стиль луча: Н-луч	

Детали сборки двигателя - шатуны для Audi RS3 TTRS Особенности

Диаметр болта шатуна	3/8"
Приблизительный вес шатуна	510 грамм
Рейтинг объявленной мощности	700hp
Количество	Продается как 5 штук / комплект
материал	Кованая сталь 4340
Шатун Готово	Дробеструйная обработка, полированная
Штырь	Втулки бронзовых пальцев
Стиль запястья	плавучий
Стиль удержания крышки	Винт с головкой
Вес подобранный набор	Да, сбалансированный +/- 1 г
Magnafluxed	да
Собственная марка	Да, доступно
Индивидуальный дизайн	Да принимаю

Шатуны из ураганной стали RS3 144MM / 22MM Описание

Шатуны из нержавеющей стали для ураганов для двигателей TTRS RS3 2.5 20 B TFSI с улучшенными характеристиками, стальные штоки изготовлены из поковок 40CrNiMoA / 4340 / EN24 для вашего 2,5-литрового 5-цилиндрового двигателя. Стандартные шатуны могут удовлетворить ваши характеристики двигателя. Благодаря стандартной конструкции двутавровой балки и малому весу шатунов, дополнительная функция будет использоваться для высоких нагрузок и экстремального повышения производительности.

1. Винтовка просверлена
Эта функция обеспечивает лучшее смазывание и охлаждение штифтов, что увеличивает срок службы всего комплекта поршневых штоков.

2. Паз в толчке
Все прутки поставляются с канавками в упорной поверхности, функция, которая позволяет снизить вес и снижают трение.

3. Радиальный рукав
Силиконовые алюминиевые бронзовые втулки с радиальной канавкой для масляного бака и наилучшей смазкой.

4. Конец ребристого штифта
Ребристый конец штифта помогает удерживать отверстие в штифте круглым и предотвращает деформацию PE при высоких оборотах двигателя.

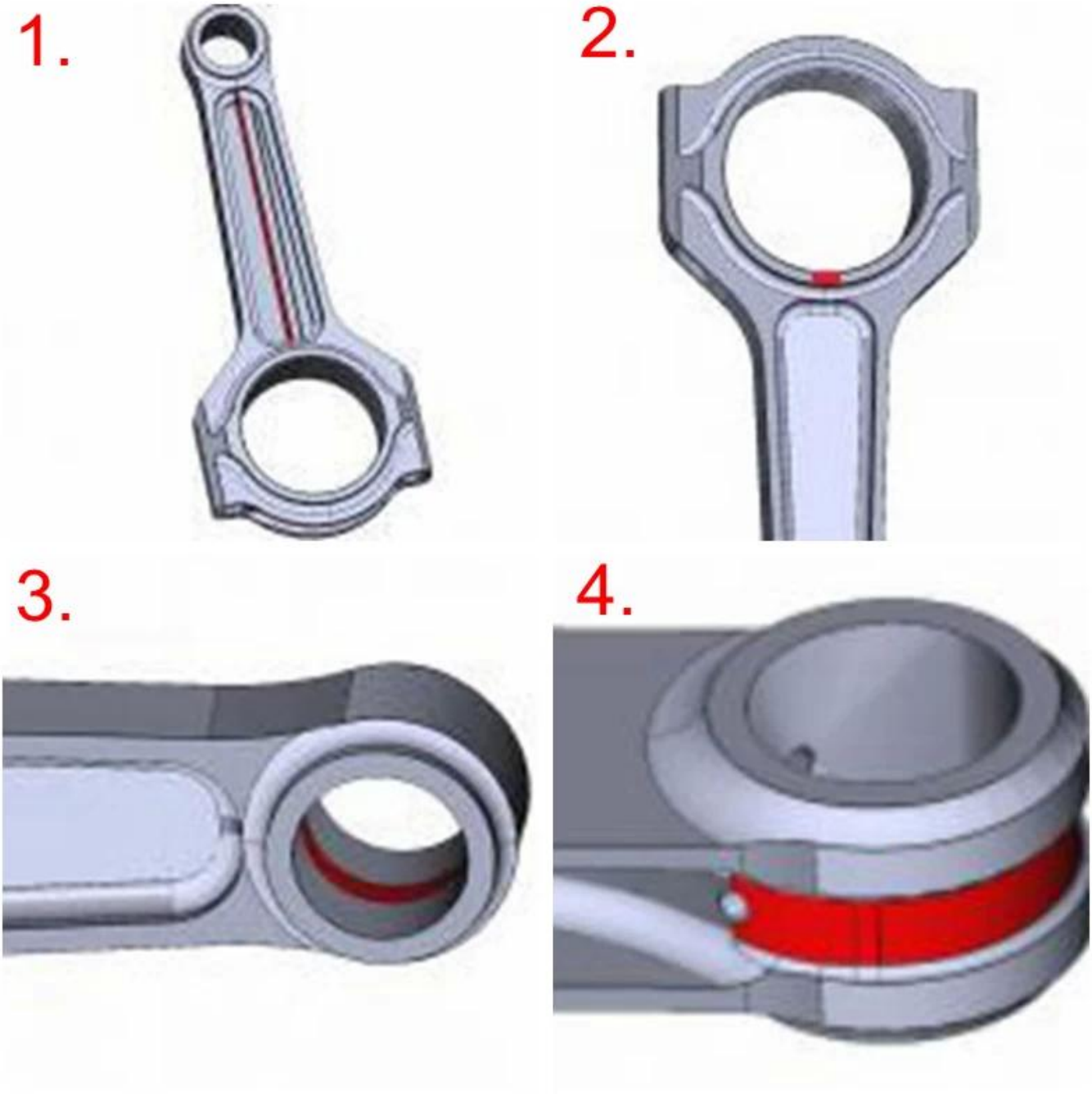

Одним словом, наши шатуны H-луча - лучший выбор с точки зрения безопасности. Если у вас есть какие-либо вопросы, пожалуйста, свяжитесь с нами через Интернет или по электронной почте: marketing@hurricane-rod.com .cn ,

Сопутствующие товары:

1. **Audi 20V S2 S4 RS2 кованые 4340 стальные шатуны с балкой H, длина стержня 155 мм**

2. **Кованые шатуны подходят для Audi S4 2.7T 30V и 2.8L V6, Audi 154X21mm**

3. **Комплект шатунов Audi (скорость урагана и производительность) для Audi A4 A6 VW**