HOLDEN 3.8L V6 L67 X-BEAL CHENCHING Стержества Главные размеры

Бренд: ураган	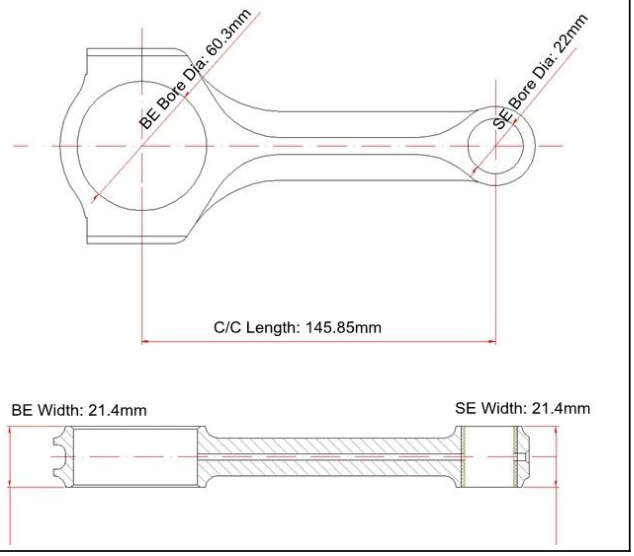
Центр до центра: 145,85 мм / 5.472 "	
Большой диаметр конечного отверстия: 60,3 мм / 2.374 "	
Большая концевая ширина: 21,4 мм / 0,843 "	
Небольшой конечный диаметр отверстия: 22 мм / 0,866 "	
Маленький конец ширины: 21,4 мм /0,843 "	
Стиль луча: X-Beam	

HOLDEN 3.8L V6 Функции

Диаметр болтов соединения	3/8 "
Ориентировочный соединительный вес стержня	Xxxg.
Рекламный рейтинг лошадиных сил	900 л.с.
Количество	Продается как 6 штук / набор
Материал	**Ковка 4340 сталь**
Соединительная стержень	Выстрел, полированный
Штырь	Бронзовые запястья
Стиль запястья	Плавающий
Стиль удержания крышки	Крышка винта
Вес сопоставлен набор	Да, сбалансирован +/- 1G
Magnafluxed.	да
Собственная марка	Да, доступно
Индивидуальный дизайн	Да, принять

Дополнительное описание:

1 Полностью завершен машиной с ЧПУ.

2 Твердость после заката и отпуск - HRC34-38.

3 Каждая ковка представляет собой рентген, Sonic Tested и MagnaFLuxed.

4 Дювельные рукава располагают на крышке стержня.

5 Выстрел отслаивается, чтобы снять стресс.

6 Костюм для стандартных болтов ARP 2000.

7 **Индивидуальный дизайн** и негабариты приемлемы.

8 Лазразрусная частная этикетка приемлема.

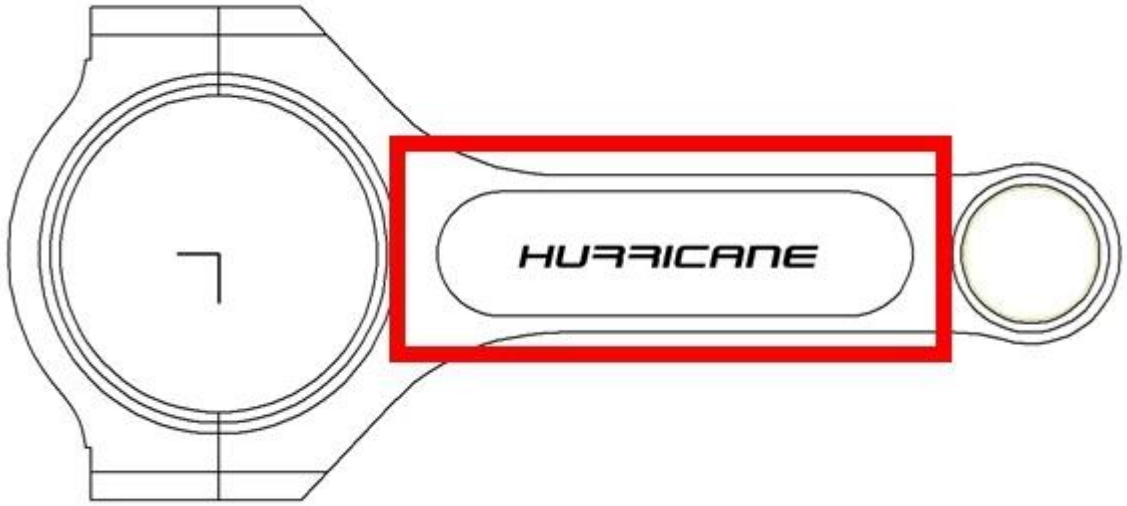

X-лучевые соединительные стержни на производстве

Закончил X-пучок соединительных стержней

Добро пожаловать в**свяжитесь с нами**Если какой-то еще вопрос.