5,600 "Н-балка Соединительные стержни основные размеры

Марка: ураган	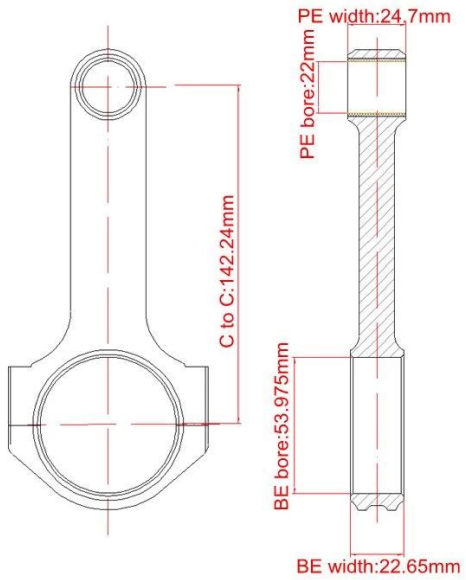
От центра к центру Длина: 142.24 mm/5.600 "	
Большой диаметр отверстия конца: 53.975 mm/2.125 "	
Большая ширина конца: 22.65 mm/0.892 "	
Малый диаметр отверстия конца: 22mm/0,866 "	
Малая ширина конца: 24.7 mm/0.972 "	
Стиль балки: Н-луч	

Тип 1 журналы, сбалансированный, набор из 4, 5,600 "Соединительные стержни особенности

Диаметр болта шатуна	3/8 "
Приблизительный вес соединительной штанги	Кскскскг
Рекламируемый рейтинг лошадиных сил	л.с.
Количество	Продано как 4 шт/Set
Материал	**Кованые 4340 стали**
Соединительная отделка стержня	Выстрел-пинед, полированный
PIN	Бронзовые втулки для наручных штифтов
Стиль запястья контактный	Плавающей
Стиль удержания крышки	Крышка винта
Вес подобранный набор	Да, сбалансированный +/-1g
Магнафлуксед	Да
Частная этикетка	Да, доступно
Индивидуальный дизайн	Да, принять

Ураган VW Жук H-Beam 5,600 "Соединительные стержни описание

5,600 "H-пучка Соединительные стержни, тип 1 журналы, сбалансированный, набор из 4 начинаются как новые CrMb поковки вместо используемых стержней штока. Они имеют зазор для использования в такт, минимизируя ваши расходы и локоть жира, необходимых для установки! Это фантастический стержень

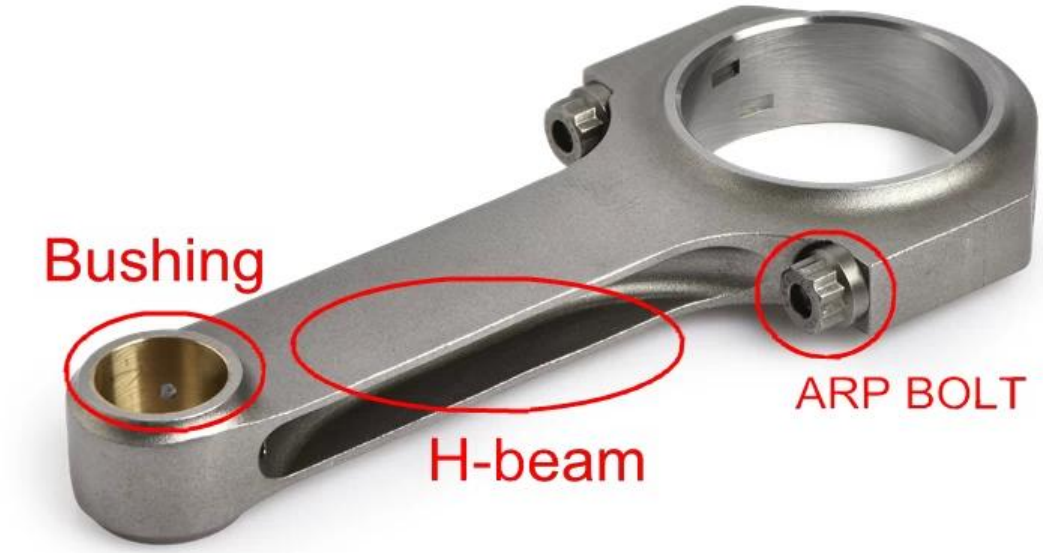

Технические характеристики:
1. конструкция: H-луч
2. кованые 4340 стали
3. бушингкоппер Буш: кал10-3-1.5
4. дюбель: 40Cr, хрк40-42
5. Болт крутящий момент: 3/8-75н * M
6. Упаковка: 4 шт/набор
7. Вес баланса в пределах +/-1г

С арп2000 болтом

<table>
<tr>
<td rowspan="2">
</td>
<td>Стержневые болты-3/8 "спецификации:
3/8
1) размер резьбы: 5/16 "
2) уль: 1.500 "
3) Длина резьбы: 0.550 "
4) длина захвата: 0.100 "
5) Высота головки: 0.348 "
6) гаечный ключ размер: 3/8 "
7) диаметр воротника: 0. 526 "</td>
<td>Стержневые болты-5/16 "спецификации:
5/16
1) размер резьбы: 5/16 "
2) уль: 1.500 "
3) Длина резьбы: 0.550 "
4) длина захвата: 0.150 "
5) Высота головки: 0.348 "
6) гаечный ключ размер: 3/8 "
7) диаметр воротника: 0. 526 "</td>
</tr>
<tr>
<td colspan="2"> 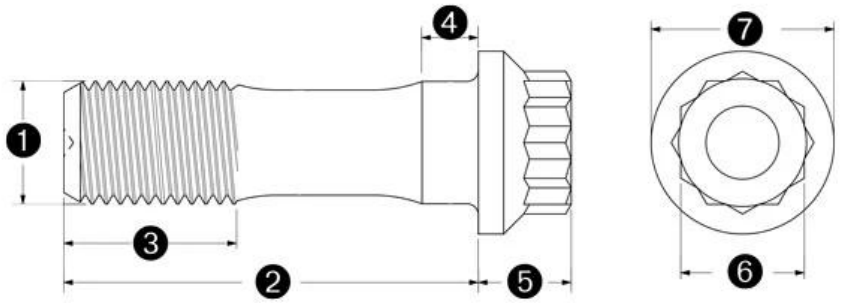
</td>
</tr>
</table>

Гонка шатуны для дрэг-рейсинг

Помимо стандартных стержней, которые могут быть обстанки и при условии непосредственно, пользовательские стержни могут быть предоставлены для вас также. Затем три способа начать:
1. использованный образец к нам сразу, адрес:**Среднее кольцо Shuangjing RD Чэнду Сычуань 610081 Китай**
2. полный чертеж к нашей электронной почте: **Aaa0. CN**
3. **Пользовательская форма онлайн**

Похожие стержни:

1. **Ураган 4340 5,394 "H-пучка шатуны, Chevy журналы, 3/8" ARP 2000 болты, сбалансированный, набор из 4**
2. **5,400 "4340 кованые CrMb H-пучка шатуны, стандартные болты, Chevy журналы, сбалансированный, набор из 4**
3. **H-пучка шатуны, 5,500 "Длина, Chevy Journal 2.000"/51мм-ураган скорость и производительность**