Ураган Toyota 3VZFE 5VZFE гоночные шатуны Основные размеры

Бренд: Ураган *	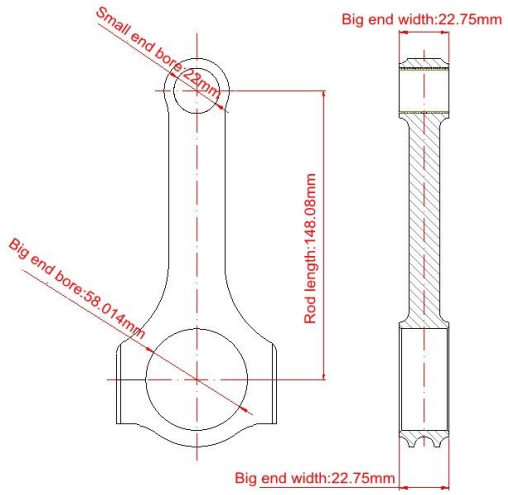
Длина от центра до центра: 148,08 мм / 5,830 "	
Диаметр отверстия большого конца: 58.014 мм / 2.284 "	
Ширина большого конца: 22,75 мм / 0,896 "	
Диаметр отверстия малого конца: 22 мм / 0,866 "	
Ширина малого конца: 22,75 мм / 0,896 "	
Стиль луча: Н-луч	

Кованая шатунная балка для Toyota 5vz 3.4L Особенности

Диаметр болта шатуна	5/16"
Приблизительный вес шатуна	~
Рейтинг объявленной мощности	800hp
Количество	Продается как 6 штук / комплект
материал	*Кованая сталь 4340*
Шатун Готово	Дробеструйная обработка, полированная
Штырь	Втулки бронзовых пальцев
Стиль запястья	плавучий
Стиль удержания крышки	Винт с головкой
Набор Веса	Да, сбалансированный +/- 1 г
Magnafluxed	да
Собственная марка	Да, доступно
Индивидуальный дизайн	Да принимаю

Комплект кованых шатунов 3VZFE 5VZFE, набор из 6 Описание

Ураганные гонки шатун сделать тойоту 5взфе ЧАС-луч шатуны чтобы преследовать легкость и

силу. Поскольку стержень изготавливается путем полного бритья, он может иметь форму, не имеющую смысла, и может производить в подходящем весе, который полностью удовлетворить потребности маркетинга и клиентов, Большой конец отточить с окончательными размерами, допуск: + 0,013 мм. А также, ураган шатун 5/16" болты принимают болты высокого напряжения, изготовленные нас также, Мы производим высококачественную продукцию, производя собственное производство, пока оно не достигнет уровня дизайна.

Примечание: фреза с большим концом

Примечание: отдельный колпачок в форме шатуна

Если вам нужна дополнительная информация о них, пожалуйста, свяжитесь с нами здесь или по электронной почте напрямую (marketing@hurricane-rod.com .cn)

Часто задаваемые вопросы

A: Каков ваш допуск шатуна?

B: Основной размер: длина от центра до центра: +/- 0,05 мм;

Большой конец отверстия: + 0,013 мм;

Малый конец отверстия: + 0,005 мм;

Ширина большого конца: +/- 0,02 мм;

Ширина штифта: +/- 0,05 мм;

Нет допусков примечания: +/- 0,15 мм