F4r F7r H Шатуны Основные размеры

Бренд: Ураган *	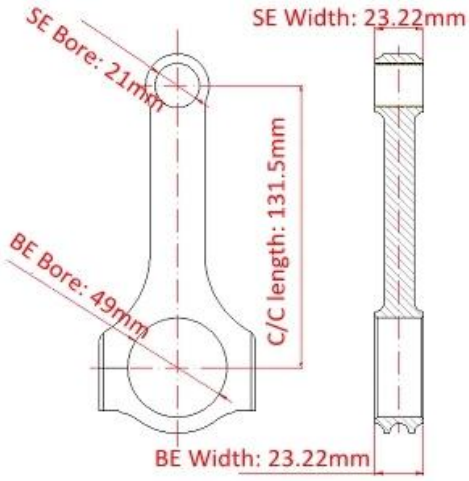
Длина от центра до центра: 144 мм / 5,670 "	
Диаметр отверстия большого конца: 51,6 мм / 2,031 "	
Ширина большого конца: 24,89 мм / 0,980 "	
Диаметр отверстия малого конца: 21 мм / 0,827 "	
Ширина малого конца: 24,89 мм / 0,980 "	
Стиль луча: Н-луч	

Шатун гоночный для Renault F4r 2.0л Особенности

Диаметр болта шатуна	3/8"
Приблизительный вес шатуна	XXX
Рейтинг объявленной мощности	600HP
Количество	Продается как 4 штуки / комплект
материал	Кованая сталь 4340
Шатун Готово	Дробеструйная обработка, полированная
Штырь	Втулки бронзовых пальцев
Стиль запястья	плавучий
Стиль удержания крышки	Винт с головкой
Набор Веса	Да, сбалансированный +/- 1 г
Magnafluxed	да
Собственная марка	Да, доступно
Индивидуальный дизайн	Да принимаю

Рено F7P F7R F4R 4340 Шатунные балки H Описание

Шатуны H-образной балки для Renault Clio F4R F7R изготовлены из стали AISI 4340 (EN24). Нагревали до HRC 34-38, а затем подвергали дробеструйной обработке для улучшения усталости Маленькие концы имеют втулку для полностью плавающего штифта, а большие концы соединены с помощью прецизионных центрирующих втулок.

Шатун Racing для Renault F4r 2.0l Основные характеристики

- Сильный, легкий дизайн H-луча
- Стержневой болт 3/8 урагана (211,829 фунтов на кв. Дюйм)
- Поддержка 600 лошадиных сил
- CNC-обработка для превосходных допусков

F4r F7r H Шатун Шатун Информация о фитинге:

- Renault 2,0L 16V - F4R
- Renault 2,0L 16V - F7R
- Renault F4R CLIO RS2 2.0 16V (F4R-730)
- Renault F7R CLIO УИЛЬЯМС

Пожалуйста, не стесняйтесь *связаться с нами* если у вас есть какие-либо вопросы об этом продукте.

Renault Clio Race Car

Примечание: фотография из автомобильного журнала.