Saab B205 Соединительные стержни Главные размеры

Бренд: ураган	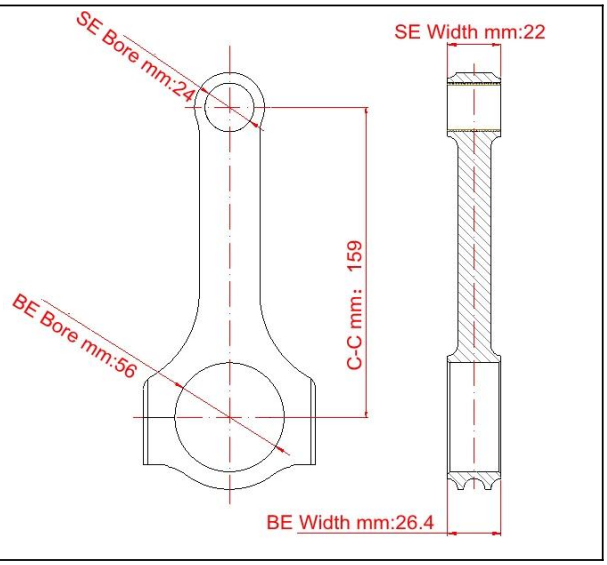
Центр до центра: 159 мм / 6,260 "	
Большой диаметр конечного отверстия: 56 мм / 2.205 "	
Большой конец шириной: 26,4 мм / 1.039 "	
Небольшой диаметр конечного отверстия: 24 мм /0,945 "	
Маленький конец ширины: 22 мм / 0,866 "	
Стиль луча: H-Beam	

Saab Conrods Больше возможностей

Диаметр болта соединения	3/8 "
Приблизительный разъем стержня	630г
Реклама Реклама лошадиных сил	600 л.с.
Количество	Продается как 4 штуки / набор
Материал	Вывел 4340 сталь
Соединительная стержень	Выстрел, полированный
Штырь	Бронзовые запястья
Запястье стиль	Плавающий
Стиль удержания крышки	Крышка винта
Вес подобранный набор	Да, сбалансирован +/- 1G
Magnafluxed.	да
Собственная марка	Да, доступно
Индивидуальный дизайн	Да, принять

Таможенные стержни двигателя Saab B205 Описание

Соединительные стержни Saab B205 - это новые модельные стержни, мы направляем экспорт в Великобританию. Все стержни, движенные от кованых 4340 стальных поковков и полностью завершены с помощью машины с ЧПУ.

В качестве соединительной стержневой фабрики, **Ураганная скорость и производительность** не только предоставлять общие стержни, как **LS1 I-Beam Control Rod 6.125**С **Кованые я-лучевые соединительные стержни для Nissan / Holden RB30** И т. Д., Но также делают пользовательские стержни в соответствии с указанными диэменами и дизайном, такие как Saab 9-5 B205 стержней. Они могут справиться с большим количеством лошадей с двигателем Saab B205. Все эти удочки терпимости строго контролируются во время производства. Наша толкание основных размеров, как показано ниже:

1. Центр до центра договора: ± 0,05
2. Большой конец диаметр отверстия: +0,013, -0 000
3. Большая ширина конца: ± 0,02
4. Небольшой конец диаметр отверстия: +0,005
5. Маленькая ширина конца: ± 0,05

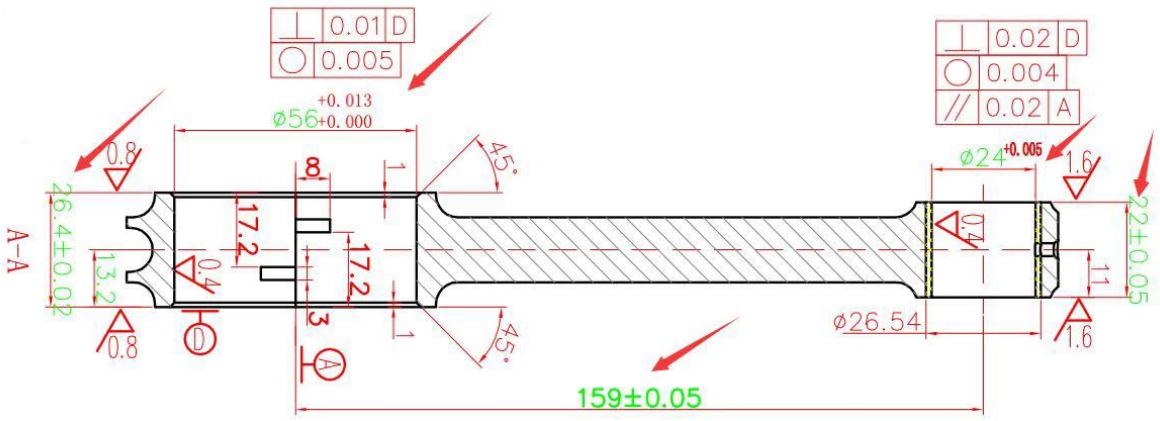

Если вы хотите пользовательским людям любых видов стержней, наши инженеры и квалифицированные ремесленники посвящены предоставлению вашей компании преимущество как на качество, так и цену над вашими конкурентами. И просмотри на нашем сайте или организуйте фабричный тур по электронной почте: **marketing@hurricane-rod.com .CN.** Отказ Или дайте нам знать ваши потребности напрямую с **Пользовательская страница**Отказ

А там некоторые ссылки о пользовательских стержнях, которые вы, возможно, комбинируете:
1 **Ураган, соединяющие стержни большой конец дизайна**
2 **Особенности шатуна урагана - различные конструкции луча**
3 **Ураган, соединяющий стержень**

Пользовательские удочки обратной связи

Re: HUR Information for [redacted]

发件人：[redacted][添加到通讯录] [加入黑名单]
收件人："illan"<illan@hurricane-rod.com.cn>
时　间：2015-11-03 20:27:15 (星期二)

Hello Illan,

Thank you for the message, all is well here thank you. The rods are good, I just need to use them now!

Best Regards

Garry

RE: HUR information[收件箱]

illan@hurricane-rod.com.cn

west city 于 2015年5月21日(星期四) 11:04 发给 我

查看相关会话 详细信息

为了保护您的隐私，我们对内容中的图片做了屏蔽处理。 显示图片 | 一直显示图片

Hi Illan
We received the shipment yesterday,

The con rods look good happy with them.

Re: HUR confirmation[收件箱]

illan@hurricane-rod.com.cn

Ahmed AlZarouni 于 2015年2月26日(星期四) 14:16 发给 我

查看附件 查看相关会话 详细信息

Good received and appeared excellent. The quality is under testing on actual engines. Will update you.

Sent from my iPhone

On 26 Feb 2015, at 06:14, illan Zhang <illan@hurricane-rod.com.cn> wrote: