Основные размеры шатунов BMW S38B36 6cyl

Производитель: Hurricane	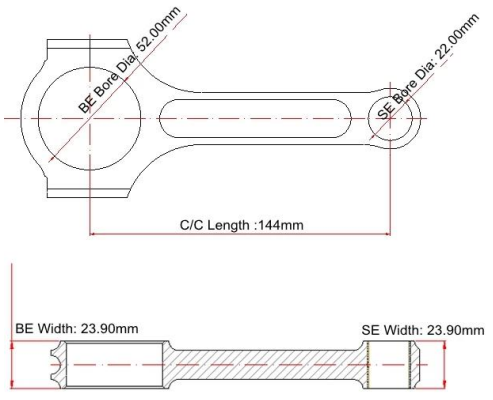
Длина от центра к центру: 144 мм / 5,670 дюйма	
Диаметр отверстия большого конца: 52,00 мм / 2,047 дюйма	
Ширина большого конца: 23,90 мм / 0,941 дюйма	
Диаметр отверстия малого конца: 22,00 мм / 0,866 дюйма	
Ширина малого конца: 23,90 мм / 0,941 дюйма	
Стиль балки: двутавровая балка	

Характеристики шатунов BMW S38B36 6cyl

Диаметр болта шатуна	3/8 "
Приблизительный вес шатуна	XXX
Рекламируемый рейтинг мощности	1000 л.с.
Количество	Продается как 6 штук / комплект
Материал	Кованая сталь 4340
Шатун Отделка	Дробеструйная обработка, полированная
Штырь	Бронзовые втулки на запястье
Стиль булавки на запястье	Плавающий
Стиль удержания крышки	Винт с головкой
Набор по весу	Да, сбалансированный +/- 1 г
Magnafluxed	да
Собственная марка	Да, доступно
Индивидуальный дизайн	Да, принять

Описание продуктов:

1). Изготовлен из 4340 кованой стали;

2). 100% спроектировано и обработано на станке с ЧПУ мощностью около 800-1100 л.с.

3). Все большие и малые торцы обрабатываются на хонинговальном станке SUNNEN для обеспечения высоких допусков;

4). 100% рентгеновские лучи, звуковые испытания и магнитофлюкс;

5). Многоступенчатая термообработка;

6). Дробеструйная обработка для снятия стресса и увеличения усталостной прочности;

7). Приходите с бронзовой втулкой, подходящей для плавающего поршневого пальца;

8). Построен как **Форма двутавровой балки** для дополнительной жесткости;

9). Оптимальная балансировка для согласованных по весу комплектов ± 1 грамм;

10). Проверка Magnaflux и проверка размеров для обеспечения максимальной надежности;

Отображение сведений о продукте:

Мы предлагаем индивидуальное обслуживание премиум-класса, вы можете заполнить полные размеры в **Вот** или отправьте нам подробный чертеж или использованный образец, если вы хотите изготовить шатуны на заказ.

Hurricane Speed & Performance - Custom Connecting Rod Form

SPECIEF UNITS:_____MM OR IN

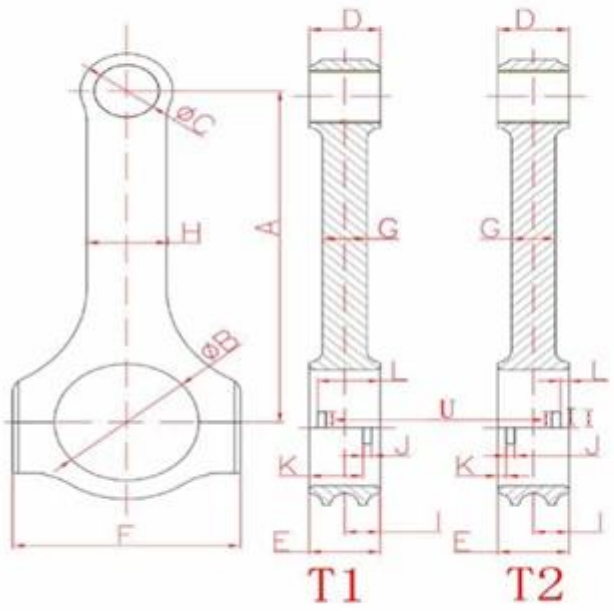

A. _____
Center to Center length/中心距

B. _____
Big End Bore/大孔

C. _____
Pin End Bore/小孔

D. _____
Pin End Width/小端厚度

E. _____
Big End Width/大端厚度

F. _____
Overall BE Width/肩宽

G. _____
Beam Thickness/杆厚

H. _____
Beam Width/杆宽

I. _____
BE Offset

S. _____
T1 Or T2 反瓦/正瓦

K. _____
Tang Position

J. _____
Tang Width/瓦槽宽度

V. _____
Tang Depth/瓦槽深度

L. _____
Tang Position

U. _____
Tang Length/瓦槽长度

M. _____
H-beam,X-beam,I-beam/设计

O. _____
Piece/Set 只/组

N. _____
Engine Model/发动机型号

P. _____
Bolt Diameter(inch)/螺栓规格

Q. _____
Piece (Quantity)/数量

R. _____
Bolt Length(inch)螺栓长度

Если у вас возникнут дополнительные вопросы, не стесняйтесь **контакт** нас.