Vauxhall Corsa VXR 1.6 16v Turbo Z16LER стальные шатуны Основные размеры

Марка: ураган	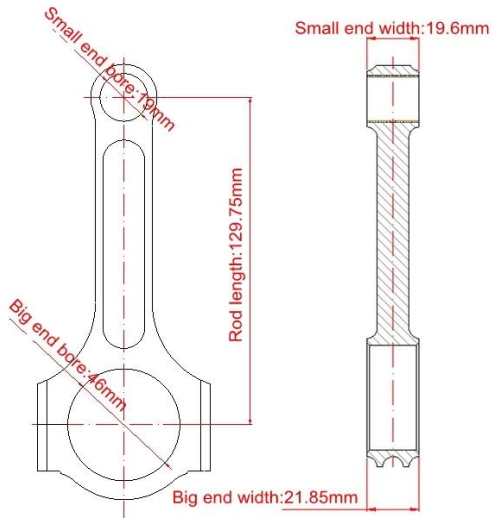
Длина от центра до центра: 129,75 мм / 5,108 "	
Диаметр отверстия большого конца: 46 мм / 1,811 "	
Ширина большого конца: 21,85 мм / 0,860 "	
Диаметр отверстия малого конца: 19 мм / 0,748 "	
Ширина малого конца: 19,6 мм / 0,772 "	
Стиль луча: двутавровая балка	

Opel Vauxhall Corsa VXR z16ler Z16 1.6 шатун Особенности

Диаметр болта шатуна	5/16"
Приблизительный вес шатуна	~ г
Рейтинг объявленной мощности	800hp
Количество	Продается как 4 штуки / комплект
материал	*Кованая сталь 4340*
Шатун Готово	Дробеструйная обработка, полированная
Штырь	Втулки бронзовых пальцев
Стиль запястья	плавучий
Стиль удержания крышки	Винт с головкой
Набор Веса	Да, сбалансированный +/- 1 г
Magnafluxed	да
Собственная марка	Да, доступно
Индивидуальный дизайн	Да принимаю

Шатун H-Beam для Opel / Vauxhall 1.6 TURBO Z16LET, Z16LEL, Z16LER, Z16LEH Описание

Шатуны из высокопрочной двутавровой стали 4340 от Hurricane Speed and Performance для Opel / Vauxhall 1.6 TURBO Z16LET, Z16LEL, Z16LER, Z16LEH.

Поскольку оригинальные шатуны не были разработаны для высоких нагрузок, вам нужны эти

кованые более прочные шатуны Opel / Vauxhall 1.6 Z16LER мощностью более 200 л.с. А нестандартные шатуны даже больше, чем вы хотите!

Шатун Особенности шатуна двутавровой балки:

высокопрочная кованая сталь 4340 / 40CrNiMoA / En24
Цельные поковки
Мощность на один цилиндр: 200 л.с.
очень легкий и очень стабильный
Magnaflux и ВЭД проверены
4 штуки в наборе с весом: ± 1 г
Размеры. 129,75x19mm
Соберите с помощью расширительных винтов ARP 2000

Подходит для
Opel Corsa D GSI 1.6T (Z16LEL)
Opel Corsa D OPC 1.6T (A16LER)
Opel Corsa D OPC 1.6T (Z16LER)
Opel Corsa D OPC NRE 1.6T (A16LER)
Opel Corsa D OPC NRE 1.6T (Z16LER)
Opel Meriva A 1.6T (Z16LET)

Ссылки по теме "H-образная балка Vauxhall / Opel Corsa VXR 1.6 16v Turbo Z16LER 4340 Стальные шатуны».

Гоночный автомобиль Opel