Dimensioni principali delle bielle forgiate a raggi X BENZ 605

Marchio: Hurricane	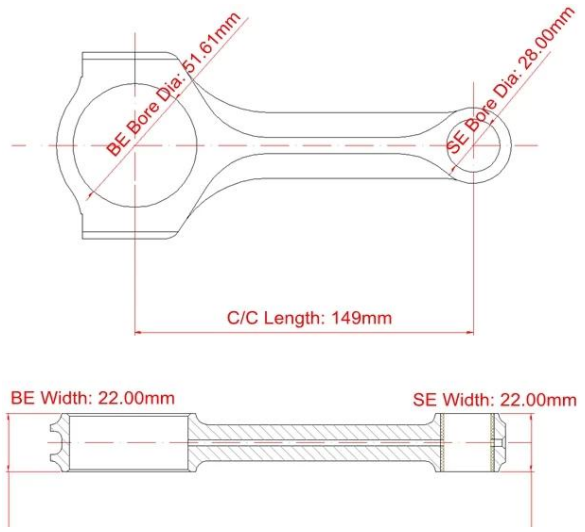
Lunghezza da centro a centro: 149mm / 5.866 "	
Diametro foro punta grande: 51,61 mm / 2,032 "	
Larghezza punta grande: 22,00 mm / 0,866 "	
Diametro foro punta piccola: 28,00 mm / 1,102 "	
Larghezza estremità piccola: 22,00 mm / 0,866 "	
Stile del fascio: raggi X.	

Caratteristiche delle bielle forgiate a raggi X BENZ 605

Diametro bullone biella	3/8 "
Peso approssimativo della biella	xxx
Valutazione di potenza pubblicizzata	550hp
Quantità	Venduto come 4 pezzi / set
Materiale	Acciaio 4340 forgiato
Finitura biella	Pallinatura, lucidato
perno	Boccole perni da polso in bronzo
Stile del perno del polso	Galleggiante
Cap Retention Style	Vite a testa cilindrica
Peso abbinato	Sì, bilanciato +/- 1 g
Magnafluxed	sì
Etichetta privata	Sì, disponibile
Design personalizzato	Sì, accetta

Queste bielle a raggi X BENZ 605 forgiate e progettate da forgiati in acciaio 4340 ad alta resistenza; Ogni pezzo fucinato è sottoposto a raggi X, testato sonico e magnaflussato; Trattamento termico con 34-38HRC; Costruito come raggi X per il risparmio di peso e l'elevata resistenza; Tutte le superfici sono lavorate al 100% dalla macchina CNC per una maggiore resistenza; Colpo per asta sbucciato per alleviare completamente lo stress e affinato per soddisfare la stretta tolleranza.

Centro macchine CNC

Strumenti di ispezione delle bielle

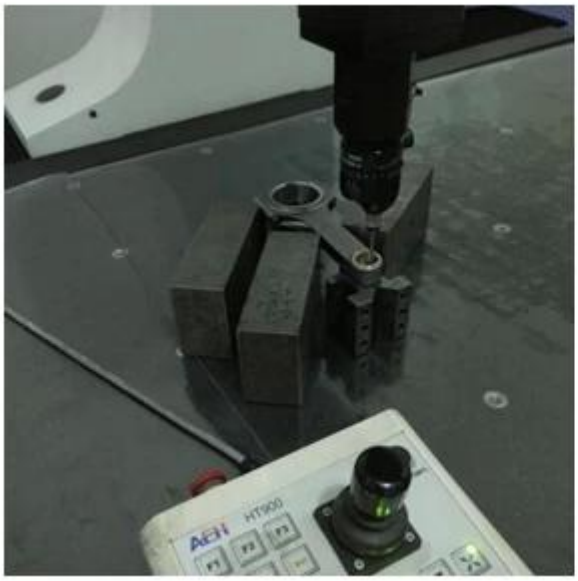

Bielle personalizzate e il servizio di stampa logo privato è disponibile, non esitare a contattarci per qualsiasi interesse. posta a **marketing@hurricane-rod.com .cn**