Bielle forgiate 139,5 mm Dimensioni principali

Marchio: Hurricane	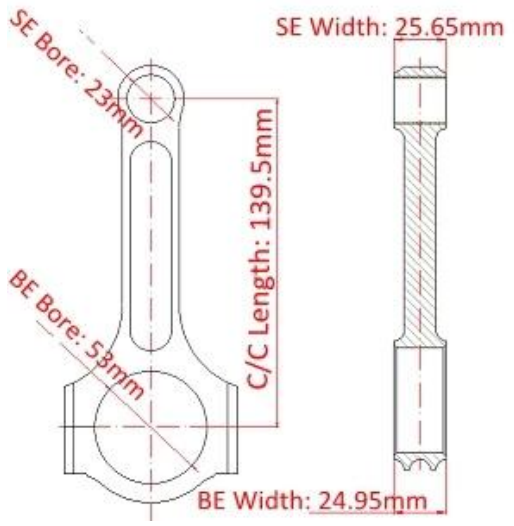
Lunghezza da centro a centro: 139,5 mm / 5,492 "	
Diametro foro punta grande: 53,00 mm / 2,087 "	
Larghezza punta grande: 24,95 mm / 0,982 "	
Diametro foro punta piccola: 23mm /0.906 "	
Larghezza estremità piccola: 25,65 mm / 1,010 "	
Stile del fascio: I-beam	

Bielle forgiate Volvo 850 139,5 mm Caratteristiche

Diametro bullone biella	3/8 "
Peso approssimativo della biella	xxx grammi per pezzo
Valutazione di potenza pubblicizzata	1000 HP
Quantità	Venduto come 5 pezzi per set
Materiale	*Acciaio 4340 forgiato*
Finitura biella	Pallinatura, lucidato
perno	Boccole perni da polso in bronzo
Stile del perno del polso	Galleggiante
Cap Retention Style	Vite a testa cilindrica
Peso abbinato	Sì Bilanciato +/- 1 g per set
Magnafluxed	sì
Etichetta privata	Sì, disponibile
Design personalizzato	Sì, accetta

Descrizione della biella Volvo C70 MK1 2.3L B5234T3 I5 139,5mm I.

Quando costruisci il tuo motore Volvo 2.3l, l'utilizzo di bielle forgiate da 139,5 mm è un modo eccellente per sostenere più spinta e aumentare la potenza, l'uragano Volvo C70 MK1 2.3L B5234T3 I5 La trave da

139,5 mm I può raggiungere circa 1000 cavalli.

Bielle Volvo 850 C70 V70 T-5 2.3L 2.5L B5234T 139.5mm I-Beam con forgiati in acciaio 4340 per prestazioni ottimali. Bielle forgiate Volvo 850 da 139,5 mm con boccole in bronzo per il polso e pallinatura a pallini per una maggiore durata a fatica. Molti più bulloni vengono installati e serrati secondo le nostre specifiche più rigorose prima della levigatura per assicurare una geometria del foro precisa e ripetibile. Tutte le bielle per Volvo 850 C70 V70 T5 2.3 Bielle 139.5mm sono levigate internamente e le dimensioni sono mantenute secondo alcune delle tolleranze più severe accettate nel settore. Le aste sono adattate in base al peso in set e inscatolate.

La nostra biella Volvo C70 MK1 2.3L B5234 T3 I5 139,5mm I è pronta per la pulizia e l'imballaggio.

FAQs

D: Che tipo di bulloni per bielle usi e qual è la coppia di serraggio richiesta per le bielle?
A: Usiamo l'uragano 3/8 con bulloni da 1,6 pollici sulle bielle Volvo 850 e la coppia dei bulloni è di 75 N * m.

Benvenuti a visitare informazioni più generali presso la nostra *Pagina FAQ*, sentiti libero di *Mandaci una email* con la vostra richiesta e requisito ..

Auto da corsa Volvo

Nota: Immagine da Motor1.