VW AUDI 144X19MM TAGLIE DI COLLEGAMENTO Dimensioni principali

Marca: uragano	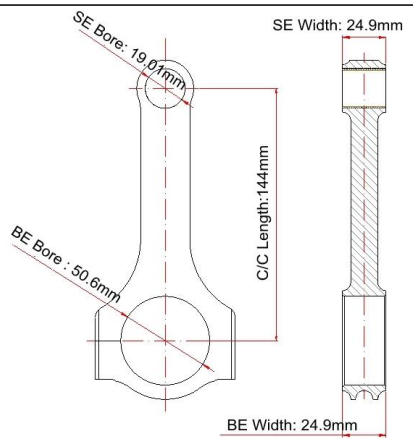
Centro per concentrare la lunghezza: 144mm / 5.670 "	
GRANDE FINE Diametro del foro: 50.6mm / 1.992 "	
Larghezza di grande fine: 24,9 mm / 0.980 "	
Diametro del foro di piccola fine: 19.01mm /0.748 "	
Larghezza di piccola fine: 24,9 mm / 0.980 "	
Stile del fascio: H-beam	

VW Audi 144x19mm Caratteristiche delle aste di collegamento

Bullone di collegamento Diametro	3/8 "
Peso approssimativo dell'asta di collegamento	xxx.
Valutazione di potenza pubblicizzata	600hp.
Quantità	Venduto come 4 pezzi / set
Materiale	Forgiato 4340 acciaio
Finitura dell'asta di collegamento	Fottuto, lucidato
Pin	Boccole da polso in bronzo
Stile del perno del polso	Galleggiante
Stile di ritenzione del tappo	Vite Capper
Peso Set	Sì, equilibrato +/- 1G
Magnafluxed.	sì
Etichetta privata	Sì, disponibile
Design personalizzato	Sì, accetta

VW AUDI 144X19MM H BIGHT BAVI BACKS Descrizione

Lo stesso con altre aste mostrate sul sito web dell'uragano, queste aste di collegamento VW AUDI 144X19MM prodotte in materiale acciaio ad alta resistenza 4340. Per asta progettata e testata tramite software 3D prima della produzione per garantire abbastanza forte, quindi il 100% rifinito tramite macchina CNC avanzata.

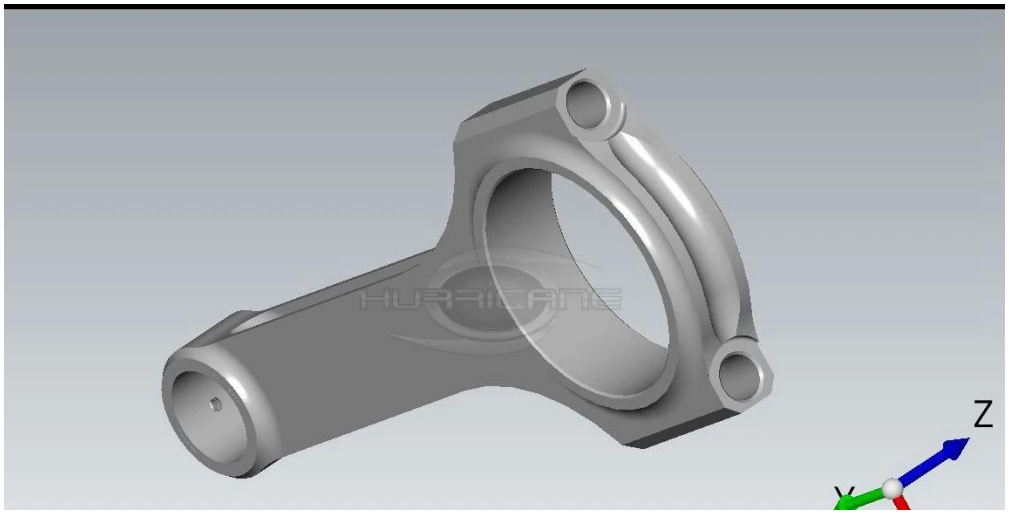

Per asta Usato Design del fascio di H che aumenta la forza di torsione e l'affidabilità dell'asta, può anche risparmiare peso e rendere le aste diventate più leggere. Inoltre, per la cima di piccole estremità di rossa rifinita con un piccolo foro d'olio per far cadere il petrolio durante il ciclo di compressione del pistone, quindi per fornire una lubrificazione aggiuntiva e raffreddamento alla boccola in piccola parte, che è buona per fissare le barre diventando di più più forte e resistente.

Per Rod Magnaflux ispezionato per garantire un'estrema affidabilità e colpiti per migliorare la vita di fatica, levigata con levigatrice sunnen per tolleranze superiori per soddisfare standard di alta qualità.

Infine, queste aste sono disponibili per **Drill del fucile** che può inviare olio attraverso il buco lungo all'interno della barra dalla grande estremità, per aumentare la longevità del perno del polso. Se sei interessato a questo processo, non esitate a contattarci gratuitamente per conoscere maggiori dettagli.

Fabbrica di uragano Prodotto a fascio di H, X fascio e fascio I Audi VW 144mm 5,670 pollici Scarte per collegamenti forgiati. Per decidere quale tipo di fascio è più adatto per la tua applicazione, ti preghiamo di contattare il nostro personale di vendita.