Dimensioni principali delle bielle VW 1.9L TDI

Marchio: Hurricane	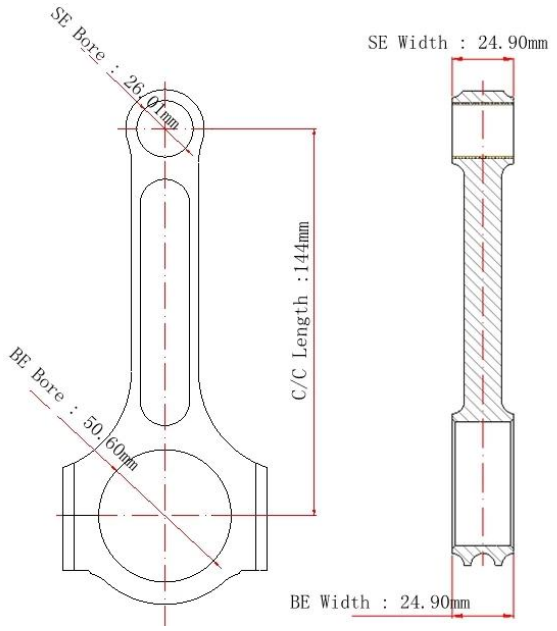
Lunghezza da centro a centro: 144mm / 5.670 "	
Diametro foro punta grande: 50,6 mm / 1,999 "	
Larghezza punta grande: 24,9 mm / 0,980 "	
Diametro foro punta piccola: 26,01 mm / 1,024 "	
Larghezza estremità piccola: 24,9 mm / 0,980 "	
Stile del fascio: I-beam	

Caratteristiche delle bielle VW 1.9L TDI

Diametro bullone biella	3/8"
Peso approssimativo della biella	XXX
Valutazione di potenza pubblicizzata	750hp
Quantità	Venduto come 4 pezzi / set
Materiale	Acciaio 4340 forgiato
Finitura biella	Pallinatura, lucidato
perno	Boccole perni da polso in bronzo
Stile del perno del polso	Galleggiante
Cap Retention Style	Vite a testa cilindrica
Peso abbinato	Sì, bilanciato +/- 1 g
Magnafluxed	sì
Etichetta privata	Sì, disponibile
Design personalizzato	Sì, accetta

Descrizione delle bielle VW 1.9L TDI

Come per le altre bielle Hurricane, anche queste bielle VW 1.9L TDI sono realizzate in materiale d'acciaio ad alta resistenza 4340. Progettato e processato al 100% da macchine a controllo numerico, testato su suono, magnafluxed e pallinatura per soddisfare elevati standard di qualità. Inoltre, queste bielle VW 1.9L TDI I-beam sono lavorate con rastremato sulle estremità piccole per consentire un certo risparmio di peso sull'estremità di movimento alternativo e offrire maggiore spazio per i pistoni completamente scatolati.

Ad eccezione delle aste forgiate a raggio I, Hurricane produce anche forme a raggi X e raggi X per applicazioni TDI VW 1.9L per soddisfare le diverse esigenze dei clienti. E anche le aste personalizzate sono accettabili, non esitare a inviarci un campione o un disegno per personalizzare un'asta perfetta per il tuo motore dell'auto.

Bielle a raggi X VW 1.9L TDI

Bielle VW 1.9L TDI H-beam

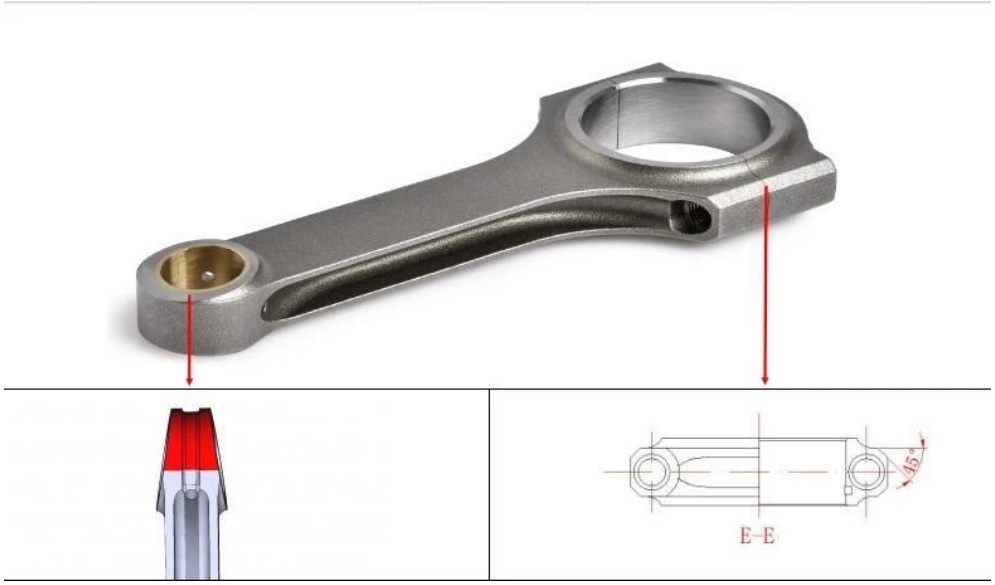

Più prodotti correlati:
1. Bielle VW Audi X-Beam per aste 1.9L TDI 144mm lunghezza 4 pezzi
2. Bielle forgiate per travi ad H Audi TDI 144 x 26mm

Qualsiasi richiesta per questi prodotti, non esitate **contatto** noi.