Dimensioni principali delle bielle Toyota 7MGTE

Marchio: Hurricane *	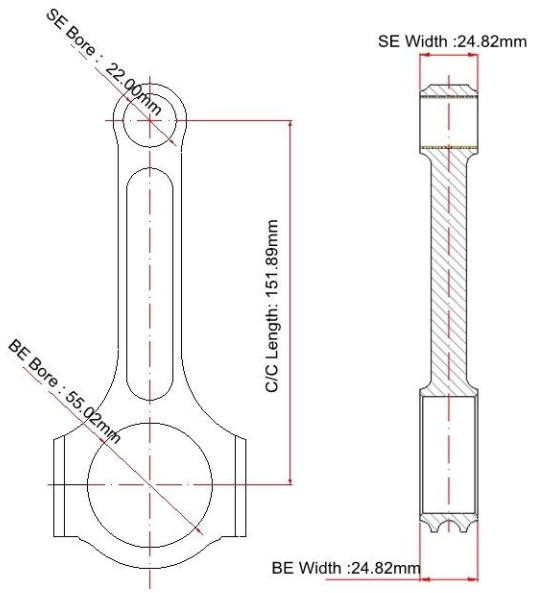
Lunghezza da centro a centro: 151,89 mm / 5,980 "	
Diametro foro punta grande: 55,02 mm / 2,166 "	
Larghezza punta grande: 24,82 mm / 0,977 pollici	
Diametro foro estremità piccola: 22,00 mm / 0,866 "	
Larghezza estremità piccola: 24,82 mm / 0,977 "	
Stile del fascio: I-beam	

Bielle TOYOTA per caratteristiche del motore 7MGTE

Diametro bullone biella	3/8 "
Peso approssimativo della biella	xxx
Valutazione pubblicizzata della potenza	1000 CV
Quantità	Venduto in 6 pezzi per set
Materiale	Acciaio 4340 forgiato
Finitura biella	Pallinato, lucidato
Pin	Boccole dei perni di polso in bronzo
Stile pin da polso	Galleggiante
Stile di conservazione del cappuccio	Vite a testa cilindrica
Set abbinato al peso	Sì, bilanciato +/- 1 g
Magnafluxed	sì
Etichetta privata	Sì, disponibile
Design personalizzato	Sì, accetta

6x I-Beam bielle per Toyota 7MGTE Descrizione del motore

Le aste in acciaio Toyota Supra 7MGTE sono progettate ad alta resistenza **4340 acciaio forgiato** e Trattato termicamente a Rockwell C34-38. Le bielle Toyota 7MGTE sono fpallinato ully per alleviare lo stress e Bilanciato end-to-end in +/- 1 grammo per set.

Bielle forgiate per motore Toyota 7MGTE Le boccole in bronzo sono inserite per spinotto flottante e sono montate un foro per olio conico nella parte superiore dell'estremità piccola. Tutte le bielle da corsa Toyota sono controllate dimensionalmente.

Applicazioni 7M-GE:
1986-1992 Toyota Supra MkIII (MA70)
1989-1992 Toyota Cressida Mark II (MX83)
Toyota Chaser
Toyota Crown
Toyota Cressida 3.0i Twincam / 3.0GLS (MX75) Solo per il Sudafrica

Applicazioni 7M-GTE:
1986-1992 Toyota Supra (MA70) [11]
1986-1991 Toyota Soarer (MZ20 / MZ21)

Motore MK3 Supra 7M-GTE

Nota: Immagine a partire dal Flickr.