Dimensioni principali delle bielle a raggi X Toyota 22RE

Marchio: Hurricane	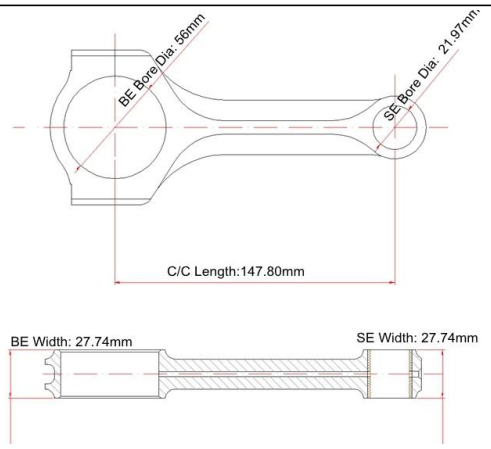
Lunghezza da centro a centro: 147,80 mm / 5,820 "	
Diametro foro punta grande: 56mm / 2.205 "	
Larghezza punta grande: 27,74 mm / 1,092 "	
Diametro foro punta piccola: 21,97 mm / 0,865 "	
Larghezza estremità piccola: 27,74 mm / 1,092 "	
Stile del fascio: raggi X.	

Caratteristiche delle bielle a raggi X Toyota 22RE

Diametro bullone biella	3/8"
Peso approssimativo della biella	XXX
Valutazione di potenza pubblicizzata	700hp
Quantità	Venduto come 4 pezzi / set
Materiale	Acciaio 4340 forgiato
Finitura biella	Pallinatura, lucidato
perno	Boccole perni da polso in bronzo
Stile del perno del polso	Galleggiante
Cap Retention Style	Vite a testa cilindrica
Peso abbinato	Sì, bilanciato +/- 1 g
Magnafluxed	sì
Etichetta privata	Sì, disponibile
Design personalizzato	Sì, accetta

Descrizione dei prodotti:

1. Realizzato in pregiato acciaio al quarzo 4340 cromato

2. Progettato per motori ad alta potenza

3. Completamente finito ed elaborato dalla macchina di CNC

4. Forgiatura in 2 pezzi per una maggiore resistenza

5. Confezionato in set bilanciato per set: end to end +/- 1 grammo

6. Trattato termicamente secondo HRC 34-38

7. Shot Peened per migliorare la durata della fatica

8. Tutti i pezzi fucinati sono sottoposti a raggi X, test sonici e magnaflussati

9. Vieni con boccole e tasselli bronzati di alta qualità

10. Tutte le estremità grandi e piccole sono rifinite con la levigatrice SUNNEN

Bielle Toyota 22RE raggi X finiti Immagine

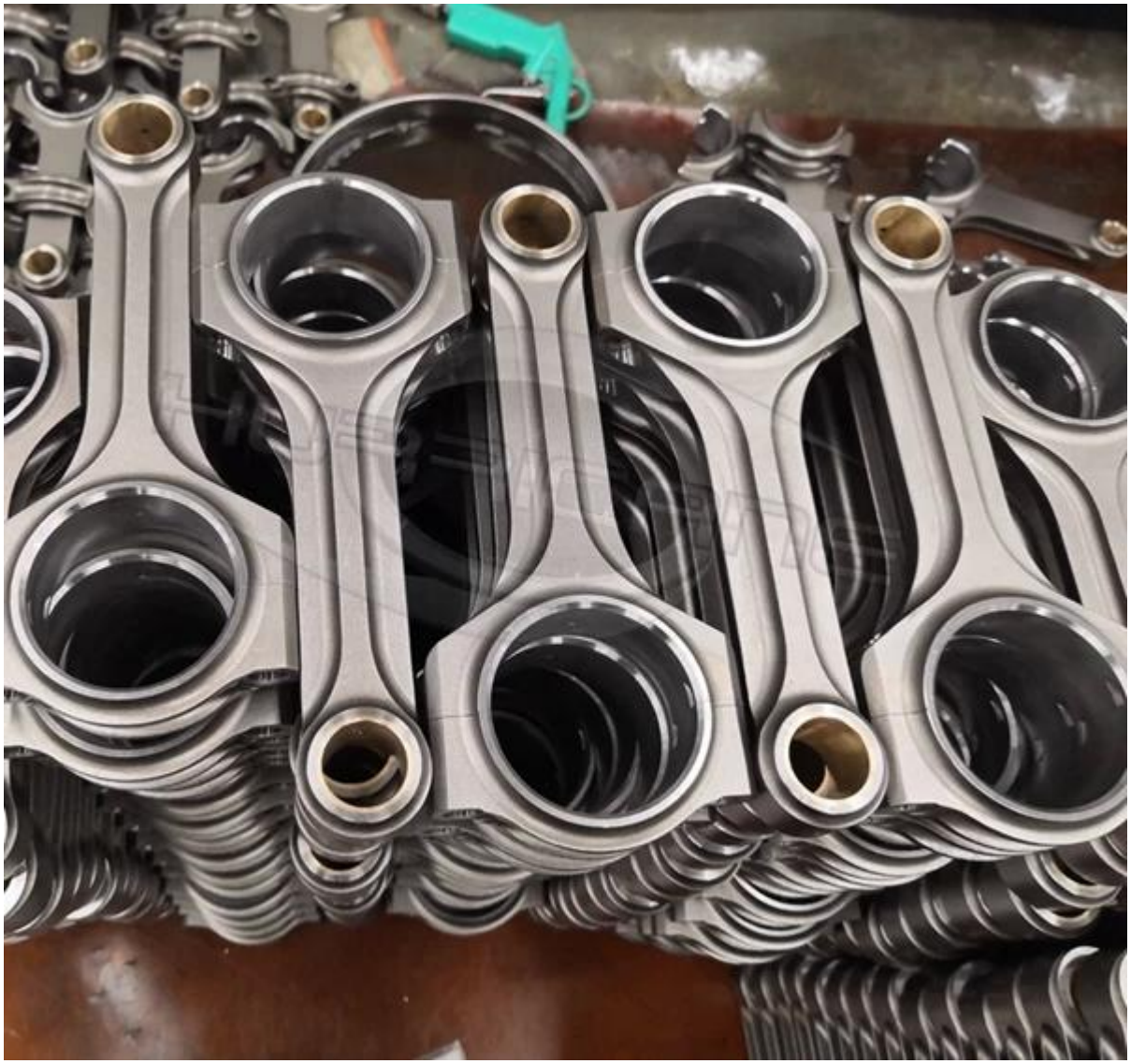

Bulloni per bielle Hurricane Immagine

Così lontano , I clienti dell'uragano si sono diffusi in oltre 25 paesi, tra cui America, Canada, Australia, Germania, Francia, Italia, Regno Unito, Svezia, Polonia, Grecia, Irlanda, Norvegia, Spagna, Malesia, Tailandia ....

Se non riesci a trovare la biella di cui hai bisogno sul nostro sito Web, non esitare a inviare e-mail a **marketing@hurricane-rod.com .cn** o lascia un massaggio per noi online.