Toyota 2zz-GE 2zz 138mm X-Beam Conrods Dimensioni principali

Marca: uragano	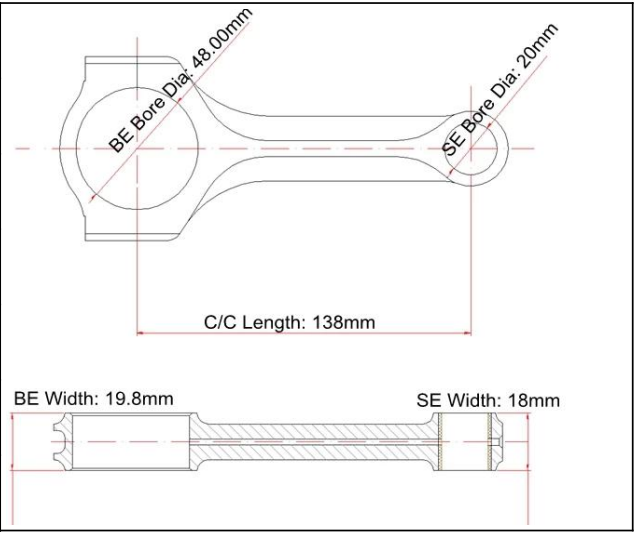
Centro per concentrare la lunghezza: 138mm / 5.433 "	
GRANDE FINE Diametro del foro: 48,00mm / 1.890 "	
Larghezza di grande fine: 19.8mm / 0.780 "	
Diametro del foro di piccola fine: 20mm /0.787 "	
Larghezza di piccola fine: 18mm / 0.709 "	
Stile del raggio: x-raggio	

Caratteristiche dei conrods di X-BEZ-GE TOYOTA 2ZZ-GE 2ZF 138mm

Diametro del bullone dell'asta di collegamento	3/8 "
Peso approssimativo dell'asta di collegamento	~
Valutazione di potenza pubblicizzata	600hp.
Quantità	Venduto come 4 pezzi / set
Materiale	*Forgiato 4340 acciaio*
Finitura dell'asta di collegamento	Fottuto, lucidato
Pin	Boccole da polso in bronzo
Stile del perno del polso	Galleggiante
Stile di ritenzione del tappo	Vite Capper
Peso Set	Sì, equilibrato +/- 1G
Magnafluxed.	sì
Etichetta privata	Sì, disponibile
Design personalizzato	Sì, accetta

Descrizione aggiuntiva:

1). MOQ: 100pcs per modello.

2). Lavorato da Premium 4340 Forgiati in acciaio forgiati.

3). 100% CNC lavorato per la massima stabilità.

4). Costruito con luce e forte raggio x per gestiree estrema velocità del motore.

5). Per canna viene fornito con la boccola bronzata per il pin del pistone flottante.

6). Colpo montato per migliorare la vita di fatica.

7). Tutte le forgiature sono radiografiche X, Sonic testate e magnafluxed.

8). Sono adatti con bulloni ARP 2000 standard da 3/8 ".

9). Le maniche a tazzatura situate nei tappi di grandi dimensioni per ottenere un riunione accurato.

10). Per asta può essere laser con logo privato come richiesta specificata.

Fabbrica dell'uragano Immagine del workshop.

TOYOTA 4340 FORGE BIGHT RODS ANDACCIO X-BIGHT

Se hai intenzione di acquistare aste di collegamento X-BEW 2Z-GE ad alte prestazioni Toyota 2zz-GE con prezzi competitivi, benvenuti a **vieni all'uragano** !