Dimensioni principali della biella BMW S14

Marchio: Hurricane	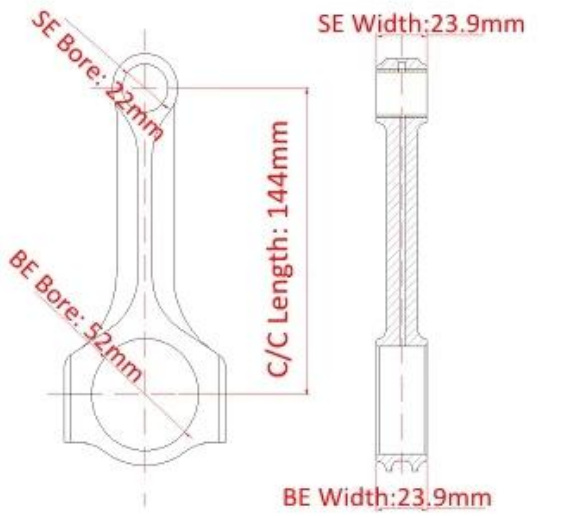
Lunghezza da centro a centro: 144mm / 5.670 "	
Diametro foro punta grande: 52,00 mm / 2,047 "	
Larghezza punta grande: 23,9 mm / 0,941 "	
Diametro foro punta piccola: 22mm /0.866 "	
Larghezza estremità piccola: 23,9 mm / 0,941 "	
Stile del fascio: raggi X.	

Bielle BMW E30 M3 S14 Caratteristiche

Diametro bullone biella	3/8 "
Peso approssimativo della biella	xxx grammi
Valutazione di potenza pubblicizzata	700hp
Quantità	Venduto come 4 pezzi / set
Materiale	*Acciaio 4340 forgiato*
Finitura biella	Pallinatura, lucidato
perno	Boccole perni da polso in bronzo
Stile del perno del polso	Galleggiante
Cap Retention Style	Vite a testa cilindrica
Peso abbinato	Sì Equilibrato +/- 1g
Magnafluxed	sì
Etichetta privata	Sì, disponibile
Design personalizzato	Sì, accetta

Descrizione dettagliata della biella forgiata BMW E30 M3 S14

Per BMW S14 B23 E30 M3 88-91 L4 4 cil 4340 EN24 La biella in acciaio forgiato X-Beam è realizzata in acciaio ad alta resistenza 4340 e progettata per prestazioni elevate e durata estrema. La biella BMW S14 è pallinata per alleviare lo stress del materiale e il trattamento termico a più stadi per aumentare la rigidità. Le strette tolleranze nel processo di produzione, assicurano un montaggio perfetto, ottimizzando al contempo i giochi d'olio. La piega e la torsione sono strettamente controllate. La biella forgiata BMW E30 M3 S14 ha un bilanciamento ottimale di +/- 1 grammo per set e potrebbe supportare un motore da 700 cavalli.

Nota: BMW E30 S14 2.0 / 2.4L Motore 144mm La lunghezza dell'asta è in produzione.

Informazioni di montaggio:
BMW E30 M3 2.3L 2.5L S14B23 S14B25

Prodotto reale:
1. BMW M3 S14 2.3L 2.5L **I-Beam** Bielle 144x52x22mm
2. **H-Beam** Biella per motore BMW E30 M3 S14 144mm Lunghezza 2.0 2.3L

Bielle più performanti per motori da competizione BMW, si prega di controllare il nostro *Catalogo canne BMW*, se non trovi ciò che desideri o hai interessi sui nostri prodotti, non esitate a contattare *squadra di uragani*.

Motore BMW E30 M3 2.5L S14

Nota: Immagine da Pinterest.