Dimensioni principali delle bielle Pontiac 455

Marchio: Hurricane	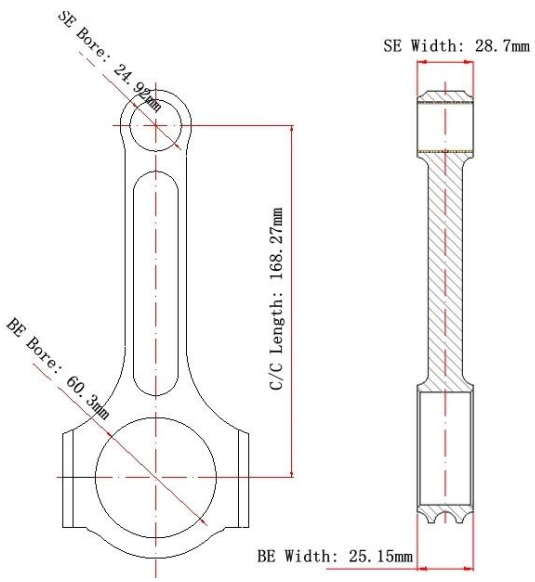
Lunghezza da centro a centro: 168,27 mm / 6,625 "	
Diametro foro punta grande: 60,3 mm / 2,337 "	
Larghezza punta grande: 25.15mm / 0.990 "	
Diametro foro punta piccola: 24,92 mm / 0,981 "	
Larghezza estremità piccola: 28,7 mm / 1,130 "	
Stile del fascio: I-beam	

Caratteristiche delle bielle Pontiac 455

Bullone della biella Diametro	7/16"
Peso approssimativo della biella	XXX
Valutazione di potenza pubblicizzata	1000HP
Quantità	Venduto come 8 pezzi / set
Materiale	Acciaio 4340 forgiato
Finitura biella	Pallinatura, lucidato
perno	Boccole perni da polso in bronzo
Stile del perno del polso	Galleggiante
Cap Retention Style	Vite a testa cilindrica
Peso abbinato	Sì, bilanciato +/- 1 g
Magnafluxed	sì
Etichetta privata	Sì, disponibile
Design personalizzato	Sì, accetta

Descrizione delle bielle Pontiac 455

Bielle Pontiac 455 progettate ad alta resistenza **forgiato in acciaio 4340** materiale e costruito a forma di I-beam per alta resistenza, peso abbinato e confezionato con 8 pezzi / set.

Tutte le aste forgiate Pontiac 455 rifinite al 100% con macchine a controllo numerico, completamente pallinate e levigate per soddisfare standard di alta qualità.

Tutte queste aste sono adatte per bulloni ARP 7/16 "standard originali.

Feedback dei clienti per bielle

RE: HUR confirm new order information[收件箱]

@hurricane-rod.com.cn

John 于 2015年2月28日(星期六) 07:05 发给 我

查看相关会话 详细信息

为了保护您的隐私，我们对内容中的图片做了屏蔽处理。 显示图片 | 一直显示图片

,

Yes, we were very happy with your product and are going to switch our production over to your company. We have current inventory that we have to reduce and then we will start the orders.

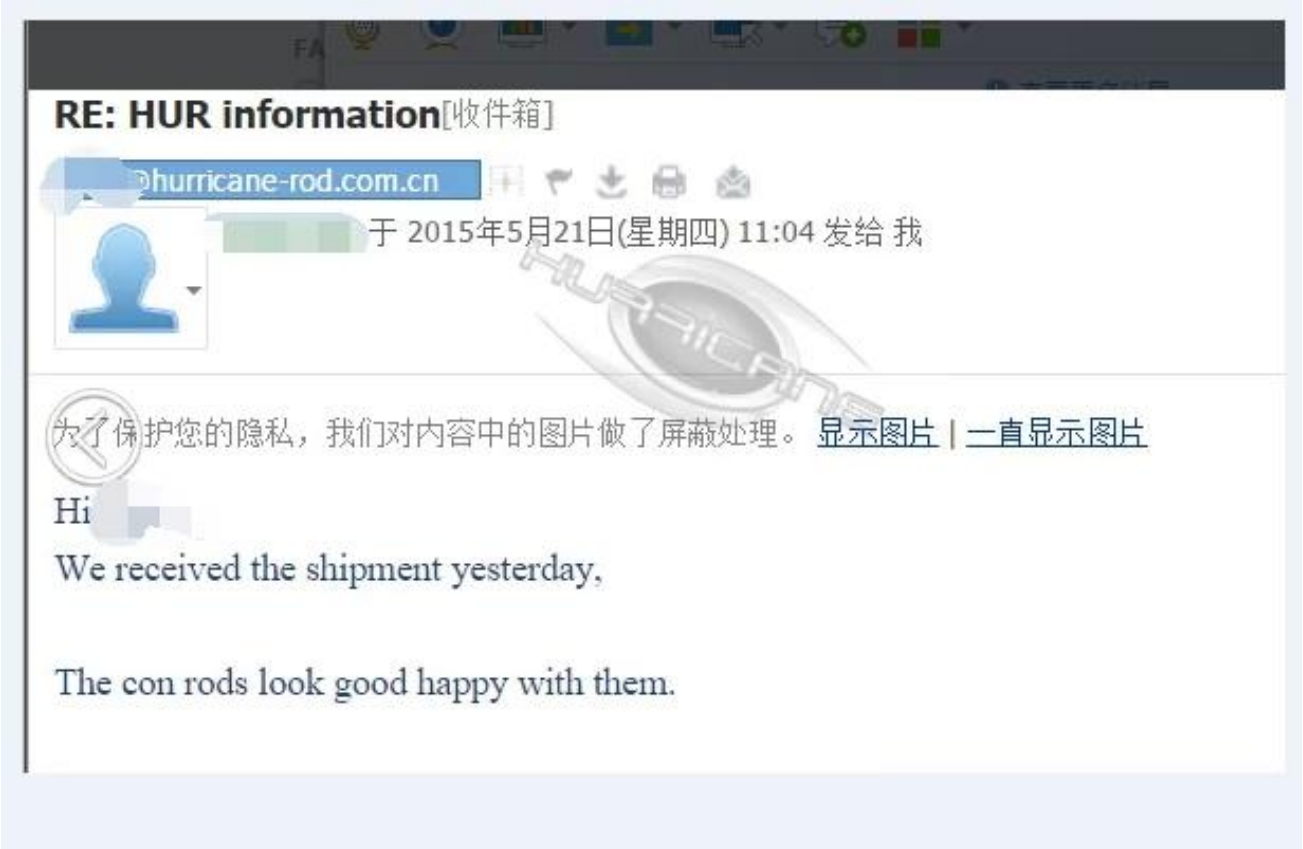

RE: HUR information[收件箱]

@hurricane-rod.com.cn

于 2015年5月21日(星期四) 11:04 发给 我

为了保护您的隐私，我们对内容中的图片做了屏蔽处理。 显示图片 | 一直显示图片

Hi

We received the shipment yesterday,

The con rods look good happy with them.

Non vediamo l'ora di ricevere il tuo feedback di qualità.