Evo X (4B11T) Biella dimensioni principali

Marca: Hurricane	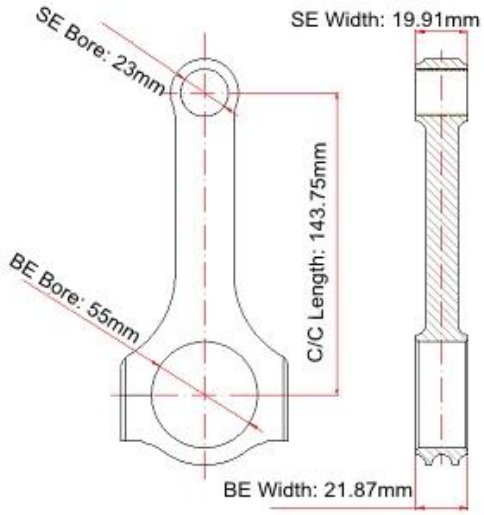
Lunghezza centro-centro: 143.75 mm/5.659 "	
Diametro grande foro di estremità: 55mm/2.165 "	
Grande fine larghezza: 21.87 mm/0.861 "	
Diametro piccolo del foro dell'estremità: 23/0,906 "	
Piccola larghezza di estremità: 19.91 mm/0.784 "	
Stile del fascio: H-fascio	

Mitsubishi Evo X 4B11T H Beam Biella caratteristiche set

Diametro bullone Biella	3/8 "
Approssimativo peso Biella	550
Potenza pubblicizzata rating	550hp
Quantità	Venduto come 4 pezzi/set
Materiale	*Acciaio forgiato 4340*
Finitura Biella	Shot-martellato, lucidato
Pin	Boccole bronzo polso pin
Stile del perno del polso	Galleggiante
Stile di conservazione della protezione	Vite tappo
Peso abbinato set	Sì, bilanciato +/-1g
Magnafluxed	Sì
Private label	Sì, disponibile
Progettazione personalizzata	Sì, accetto

Mitsubishi Lancer Evolution X 4B11T 4B11 Connecting Rods Descrizione

Hurricane Mitsubishi Lancer Evolution X 4B11T 4B11 le aste di collegamento sono fabbricate da 4340 forgiati per contenere enormi quantità di energia. Ogni asta è colpo martellato dopo la lavorazione e

magnafluxed. I fori sono rotondi e senza conicità. Curva e torsione è strettamente controllata. Peso abbinato a +/-1g. L'asta di collegamento del H-fascio è diventato il disegno standard Industy per le applicazioni ad alto rendimento. Considerando le migliori prestazioni complessive della parte, combinata con la minor quantità di peso, il H-Beam è più forte, il design più durevole disponibile. Uragano H-Beam Evo X (4B11T) bielle sono raccomandati per le applicazioni di gara. Questi H-Beam aste di collegamento forgiato per la Evo X 4B11T sono dotati di 3/8th Race pollici Spec Rod bulloni. Controlla più a: *Uragano Biella informazioni bullone*

Per più confrontare le immagini del nostro progresso Mirco lucido. Si prega di consultare il nostro Pagina News: *Aste di collegamento colpo pallinatura e Mirco-lucidatura, speciale A-Level aspetto*

L'uragano inoltre offre il disegno su ordinazione, se non trovate che cosa volete dal nostro Web site, voi può riempire *Uragano Speed & performance-forma di Biella personalizzata*. Il nostro personale skiiled vi contatterà e vi aiuterà entro 24 ore.

Ecco alcuni link utili sulle aste di collegamento disegni:
#1, *Hurricane collegamento aste grande disegno finale*
#2, *Uragano che collega disegno della spalla dell'asta*
#3, *Hurricane caratteristiche Biella-vari disegni trave*

Uragano Speed & performance è una fabbrica di componenti del motore in Cina. Le aste di collegamento sono i nostri prodotti maturi. Ecco alcune informazioni utili per saperne di più su di noi:

Articolo: *Hurricane aste di collegamento ad alte prestazioni-processo di lavorazione aste*
YouTube video: *Come è fatto: Biella*
YouTube video: *Chi siamo-uragano Speed & performance (Biella)*

H-Beam bielle forgiate per le FAQ 4B11T

D: qual è la coppia di serraggio richiesta sulle aste?
A: Hurricane Race Spec ARP2000 5/16-1.500 "45N * m
Hurricane Race Spec ARP2000 3/8-1,600 "75N * m
Hurricane Race Spec ARP2000 7/16-1.600 "95N * m

D: posso ordinare una singola biella come campione per verificare la qualità prima della cooperazione?
A: Sì, certo. Per *Invia messaggio* con le vostre esigenze.

D: qual è il vostro materiale canne e durezza?
A: materiale: 4340 acciaio forgiato/40CrNiMoA/EN24. Trattamento termico: HRC34-38

D: potreste fornire il servizio di stampa di marchio (contrassegno riservato) sulle barre di collegamento?
A: Sì.

Foto di auto da corsa