Dimensioni principali delle bielle Mazda MZR 2.0L

Marca: **uragano**	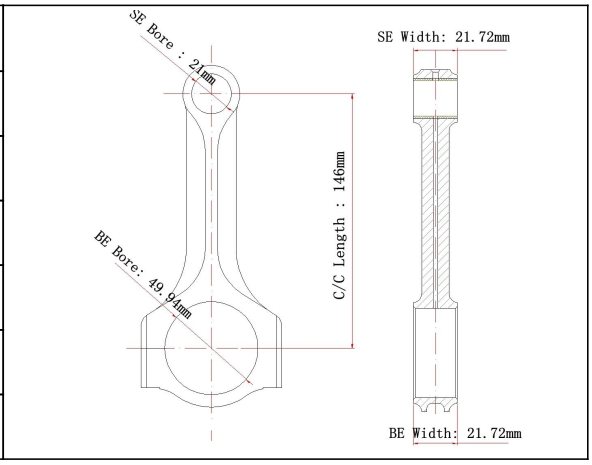
Lunghezza da centro a centro: 146 mm / 5,748 "	
Diametro foro punta grande: 49,94 mm / 1,966 "	
Larghezza punta grande: 21,72 mm / 0,855 "	
Diametro foro estremità piccola: 21 mm / 0,827 "	
Larghezza estremità piccola: 21,72 mm / 0,855 "	
Stile raggio: raggio X.	

Caratteristiche delle bielle Mazda MZR 2.0L

Diametro bullone biella	3/8 "
Peso approssimativo della biella	xxx
Valutazione pubblicizzata della potenza	750 CV
Quantità	Venduto come 4 pezzi / set
Materiale	Acciaio 4340 forgiato
Finitura biella	**Pallinato**, Lucidato
Pin	Boccole in bronzo per spinotti
Stile pin da polso	Galleggiante
Stile di conservazione del cappuccio	Vite a testa cilindrica
Set abbinato al peso	Sì, bilanciato +/- 1 g
Magnafluxed	sì
Etichetta privata	Sì, disponibile
Design personalizzato	Sì, accetta

Descrizione delle bielle Mazda MZR 2.0L

Queste Mazda MZR 2.0L **bielle forgiate** sono progettati con una forma a X per un peso inferiore e anche per fornire resistenza e durata ad alta resistenza. Lo stesso con Mazda MZR 2.0L **I-beam** e **H-fascio** bielle. Per Mazda MZR 2.0L biella X-beam progettata con acciaio 4340 ad alta resistenza di qualità aeronautica e lavorata al 100% con macchine CNC sulle nostre apparecchiature avanzate in fabbrica per rifinire perfettamente la superficie. Tutte queste canne sono completamente alleviate dallo stress, lucidate e **pallinata** per garantire che non rimangano bretelle di stress, ogni canna è trattata in modo speciale con un processo multifase, manicotti di alta qualità posizionano positivamente i cappucci delle aste per un adattamento perfetto e un riassemblaggio accurato.

Tutte queste bielle sono di qualità con boccola in bronzo per perni flottanti.

Se si desidera utilizzare la propria boccola sulle aste per una maggiore resistenza, anche la boccola personalizzata è accettabile, ma si prega di confermare le dimensioni della boccola conth la nostra esperienzapersonale necessario in anticipo .

Noi anche rendere H-fascio e I-beam forma collegamento canne per Mazda MZR 2.0L veicoli pure , qualunque interessato nel loro , per favore sentire gratuito contatto noi . e-mail: marketing@hurricane-rod.com .cn .

X-beam H-beam I-beam