Bielle Ford 4.6L / 5.0L I-beam Taglie principali

Marchio: Hurricane	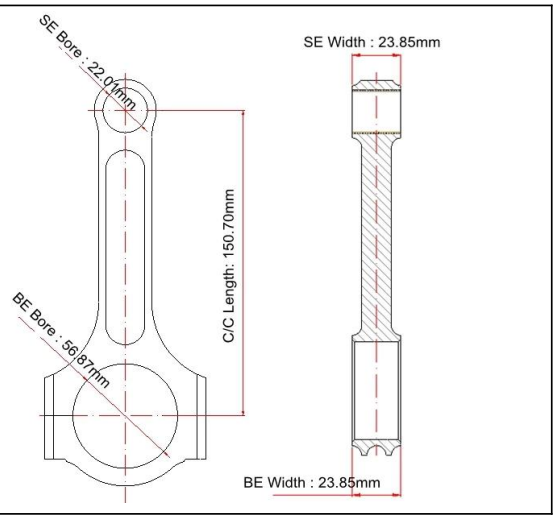
Lunghezza da centro a centro: 150,70 mm / 5,933 "	
Diametro foro punta grande: 56,87 mm / 2,239 "	
Larghezza punta grande: 23,85 mm / 0,939 "	
Diametro foro punta piccola: 22,01 mm / 0,867 "	
Larghezza estremità piccola: 23,85 mm / 0,939 "	
Stile del fascio: I-beam	

Caratteristiche delle bielle I-beam Ford 4.6L / 5.0L

Bullone della biella Diametro	7/16"
Peso approssimativo della biella	xxx
Valutazione di potenza pubblicizzata	1000HP
Quantità	Venduto come 8 pezzi / set
Materiale	Acciaio 4340 forgiato
Finitura biella	Pallinatura, lucidato
perno	Boccole in bronzo per spinotti
Stile del perno del polso	Galleggiante
Cap Retention Style	Vite a testa cilindrica
Peso abbinato	Sì, bilanciato +/- 1 g
Magnafluxed	sì
Etichetta privata	Sì, disponibile
Design personalizzato	Sì, accetta

Descrizione delle bielle Ford 4.6L / 5.0L

Macchina CNC 1.100%, realizzata in premium **4340 acciaio forgiato**

2. Le boccole in bronzo sono inserite per il perno del pistone flottante
3. Confezionato in set bilanciati +/- 1 g
4. Dimensionalmente e magnaflux ispezionati per soddisfare standard di alta qualità
5.Progettato ed elaborato per applicazioni ad alta potenza
6. Manicotti di centraggio per una perfetta vestibilità e un accurato rimontaggio
7. **Stile I-Beam** per una maggiore rigidità
8.Shot Peened per una migliore vita a fatica

Bielle finite I-beam

spedizione di Mare

Spedizione per via aerea

Qualsiasi interesse per questa canna, non esitate **contatto** la nostra squadra .