Biste di collegamento I-Beam Nissan RB25DET, RB26DETT - Dimensioni principali per pin 21mm

Marca: uragano	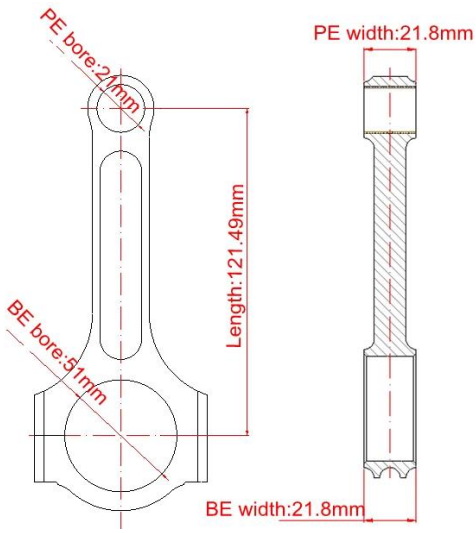
Centro per concentrare la lunghezza: 121,49mm / 4.783 "	
GRANDE FINE Diametro del foro: 51mm / 2.008 "	
Larghezza di grande fine: 21,8 mm / 0.858 "	
Diametro del foro di piccola fine: 21mm /0,827 "	
Larghezza di piccola fine: 21,8 mm /0,858 "	
Stile del fascio: I-beam	

I-Beam Rods Nissan RB26 RB26Dett Maggiori dettagli

Diametro del bullone dell'asta di collegamento	3/8 "
Peso approssimativo dell'asta di collegamento	Xxxg.
Valutazione di potenza pubblicizzata	1200hp.
Quantità	Venduto come 6 pezzi / set
Materiale	Forgiato 4340 acciaio
Finitura dell'asta di collegamento	Fottuto, lucidato
Pin	Boccole da polso in bronzo
Stile del perno del polso	Galleggiante
Stile di ritenzione del tappo	Vite Capper
Peso Set	Sì, equilibrato +/- 1G
Magnafluxed.	sì
Etichetta privata	Sì, disponibile
Design personalizzato	Sì, accetta

Descrizione delle aste di collegamento RB26 / RB25

La velocità e le prestazioni dell'uragano sono il produttore di parti del motore automobilistico ad alte prestazioni. Siamo specializzati nell'assemblea rotante e dei componenti correlati; Brabelli, aste e pistoni. Tutti i nostri prodotti sono sviluppati e prodotti nella nostra fabbrica su macchinari CNC avanzati. Inoltre è possibile fornire anche 4340 canne di conrod in acciaio, titanio e alluminio. Innanzitutto, sfoglia il nostro

sito web:Aste 4340 acciaio, titanio e aste di collegamento in alluminio, quindi organizzare un tour di fabbrica via e-mailing marketing@hurricane-rod.com .CN.

Argano I-Beam Rods Nissan Engine: RB25, RB26 sono proprio lassù sulla parte superiore della catena alimentare. Lo stiamo facendo dal 2000 e non abbiamo mai visto nessuno fuori potenza. Se stai cercando una canna che gestirà un grande potere senza problemi, siamo la tua scelta eccellente. Vengono standard con i bulloni ARP 2000 oppure è possibile scegliere di aggiornare fino a ARP 625+ Bullone a rod in grado di gestire più potenza e rpm più alto. Se non sei sicuro se questa è l'asta corretta per te, per favore contattare uno dei nostri esperti ripetizioni di vendita oggi per aiutarti a mettere insieme la lista delle parti per la tua prossima build!

Rodini I-Beam Nissan RB26 RB26DETT Caratteristiche:

Fabbrica realizzata e fornita direttamente
Forgiato da 4340 Materiale degassata sottovuoto di qualità dell'aeromobile
Colpo dopo aver lavorato completamente cnc
Le elementi di fissaggio del tappo sono dotati di viti da 3/8 "ARP 2000
Specificamente progettato per gestire applicazioni ad alta potenza quando si utilizza Turbo
La gamma di potenza per queste aste è 175-200 cavalli per canna.

Prodotti correlati:Aste di collegamento a fascio H (6 PC) per motore NISSAN RB26 / RB25

FAQ: Fammi gentilmente sapere come è l'imballaggio di ogni conrod?

Primo pacchetto: Ogni conrod è ruggine custodito e in sacchetto di plastica sigillato;

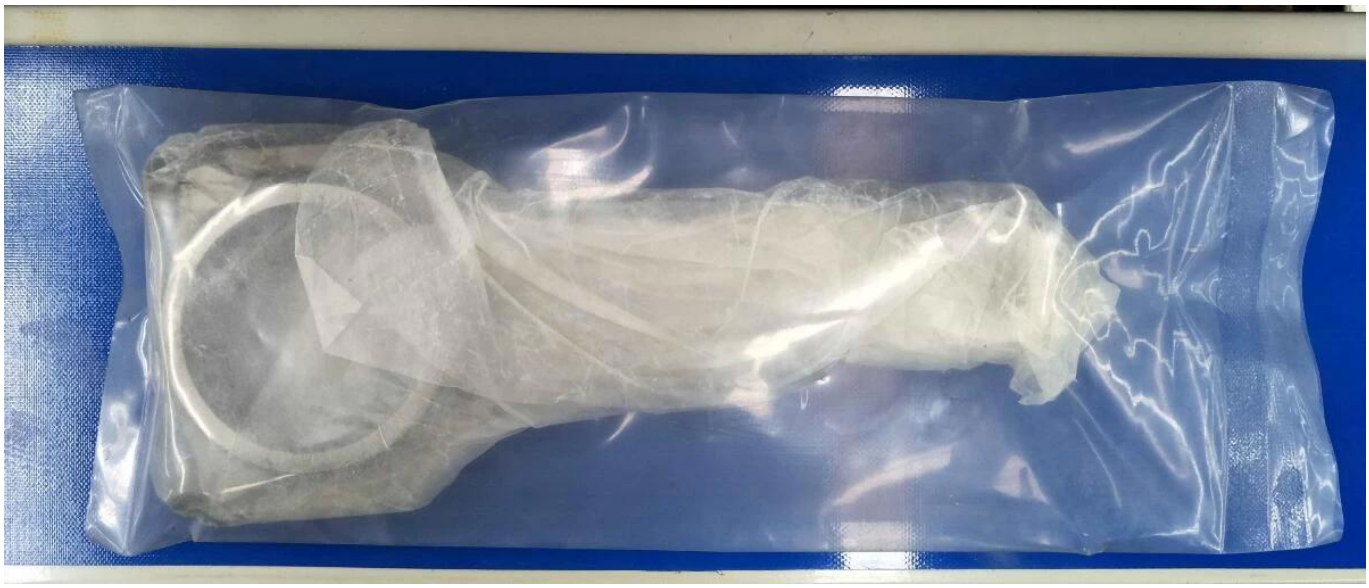

Secondo pacchetto:

A: Pacchetto schiuma.

B: pacchetto neutro