Dimensioni principali canne BBC 6.385

Marca: uragano	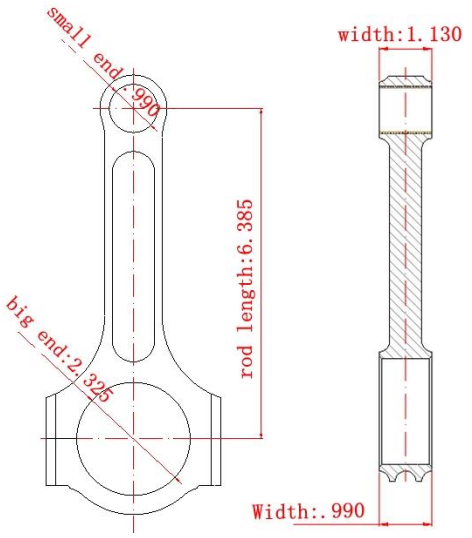
Lunghezza da centro a centro: 162,18 mm/6,385"	
Diametro foro estremità grEe: 59,06 mm / 2,325 "	
Larghezza estremità grande: 25,16 mm/0,990"	
Diametro foro estremità piccola: 25,15 mm/0,990"	
Larghezza estremità piccola: 28,68 mm/1,130"	
Stile del raggio: I-beam	

Bielle Big Block chevy maggiori dettagli

Bullone di biella Diametro	7/16"
Peso approssimativo della biella	730 grammi per pezzo
Classificazione di potenza pubblicizzata	1200 CV
Quantità	Venduto come 8 pezzi/set
Materiale	Acciaio 4340 forgiato
Finitura biella	Pallinato, Lucidato
Spillo	Boccole perno da polso in bronzo
Stile perno da polso	Galleggiante
Stile di ritenzione del cappuccio	Tappo a vite
Set abbinato al peso	Sì, bilanciato /- 1 g
Magnaflussato	SÌ
Etichetta privata	Sì, disponibile
Design personalizzato	Sì, accetta

Specifiche delle bielle forgiate in acciaio 4340 con trave a I

Le bielle Hurricane Speed and Performance I-Beam Series big block chevy non solo hanno un prezzo di fabbrica molto elevato, ma sono rifinite con le stesse rigorose tolleranze e gli elevati standard di qualità. Dimensione finale della levigatura, dettaglio del filo, piegatura e torsione: questi sono attributi che prendiamo molto sul serio. Se necessario, potrebbe essere fornito un campione per il test.

Caratteristiche canne BBC 6.385:
● Prodotto da 4340 fucinati
● Trattamento termico, distensione, pallinatura e macchina 100% CNC
● Set abbinati al peso /- 1 grammo
● Gli elementi di fissaggio per cappucci sono viti a testa cilindrica premium 7/16"" ARP 8740 o ARP 2000 opzionali
● Gamma di potenza: 900 CV (ARP 8740), 1200 CV (ARP 2000)

Prodotti correlati:

1. **Bielle forgiate in acciaio GM/Chevrolet V8 BBC, lunghezza asta 6.385"**

2. **BBC Chevy 454 Set di aste in acciaio forgiato da 6.535 "di 8 pezzi**

3. **Bielle Chevy BBC 454 - 6,135 pollici**

4. **Bielle GM 396/454/502 BBC 6.700 pollici**

5. **Bielle forgiate I-beam 6.700 per Chevy/GM bbc 396/454/502**

6. **H-Beam Racing 6.800" 2.325" 0.990" Bronze Bush 4340 Bielle per motore Chevy BBC 454**

7. **Bielle forgiate Big Block Chevy BBC 4340 I-beam 7.100 "**

8. **Bielle CHEVY BIG BLOCK GEN VI - 7.100 pollici.**

Oltre alle canne, **pistone 4032 forgiato** and **4340 albero motore** può essere fornito anche, non esitate a contattarci se avete bisogno, e-mail: marketing@hurricane-rod.com.cn.