Dimensioni principali delle bielle H23

Marchio: Hurricane *	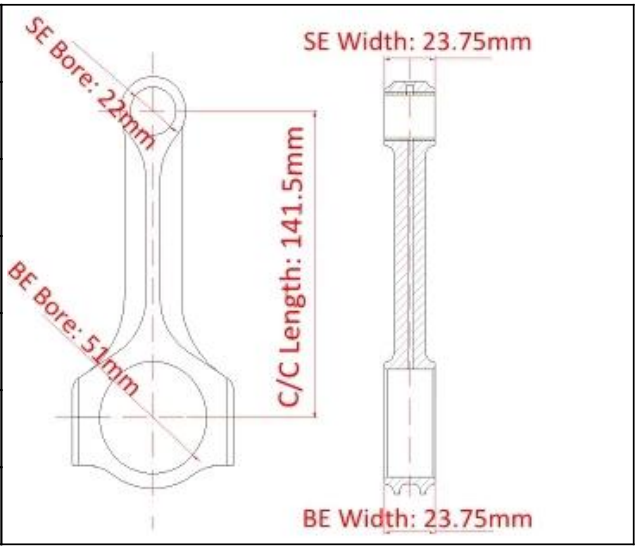
Lunghezza da centro a centro: 141,50 mm / 5,571 "	
Diametro foro punta grande: 51,01 mm / 2,008 "	
Larghezza estremità grande: 23,75 mm / 0,935 "	
Diametro foro estremità piccola: 22,01 mm / 0,867 "	
Larghezza estremità piccola: 23,75 mm / 0,935 "	
Stile raggio: raggio X.	

Bielle Honda / Acura H23 / F22 Maggiori dettagli

Diametro bullone biella	3/8 "
Peso approssimativo della biella	~
Valutazione pubblicizzata della potenza	700hp
Pacchetto	4 pezzi per set
Materiale	Acciaio 4340 forgiato
Finitura biella	Pallinato, lucidato
Pin	Boccole dei perni di polso in bronzo
Stile pin da polso	Galleggiante
Stile di conservazione del cappuccio	Vite a testa cilindrica
Set abbinato al peso	Sì Bilanciato +/- 1 g
Magnafluxed	sì
Etichetta privata	Sì, disponibile
Design personalizzato	Sì, accetta

Caratteristiche delle bielle Honda Prelude Si H23 H23A

Le bielle Hurricane H23 sono forgiate in acciaio SAE 4340 per una resistenza superiore. Sostituzione uragano 3/8 bulloni e manicotti di allineamento vengono utilizzati per la durata e la posizione precisa del tappo. Le bielle Honda Prelude Si H23 H23A sono pallinate per una migliore durata a fatica e bilanciamento del peso abbinato a +/- 1 g per set. Le bielle X-beam per Honda Acura H23 / F22 2.2L 2.3L sono la scelta perfetta per motori fino a 700 cavalli.

Montaggio:

Honda Prelude, Accord, Rover 1.4L I4
Honda H23 | Honda H23A | Honda F22 | Acura F22 | Acura H23

Se hai domande su questo prodotto o hai bisogno di ulteriori informazioni, non esitare a contattarci *Contattaci*. Il nostro personale di vendita esperto è qui per assisterti in ogni modo possibile.

1994 Honda Prelude Si Car

Nota:Immaginea partire dalSfarfallio.