Dimensioni principali delle bielle Honda F22C

Marchio: Hurricane	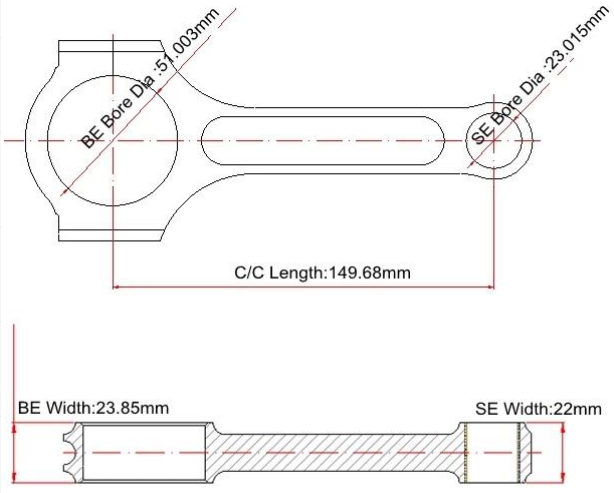
Lunghezza da centro a centro: 149,68 mm / 5,893 "	
Diametro foro punta grande: 51.003mm / 2.008 "	
Larghezza punta grande: 23,85 mm / 0,939 "	
Diametro foro punta piccola: 23,015 mm / 0,906 "	
Larghezza estremità piccola: 22 mm / 0,866 "	
Stile del fascio: I-beam	

Caratteristiche delle bielle forgiate F22C 4340

Diametro bullone biella	3/8"
Peso approssimativo della biella	XXX
Valutazione di potenza pubblicizzata	800hp
Quantità	Venduto come 4 pezzi / set
Materiale	Acciaio 4340 forgiato
Finitura biella	Pallinatura, lucidato
perno	Boccole perni da polso in bronzo
Stile del perno del polso	Galleggiante
Cap Retention Style	Vite a testa cilindrica
Peso abbinato	Sì, bilanciato +/- 1 g
Magnafluxed	sì
Etichetta privata	Sì, disponibile
Design personalizzato	Sì, accetta

Descrizione delle bielle forgiate I-Beam Honda F22C

Ogni biella forgiata Honda F22C è completamente rifinita da una macchina CNC avanzata. Superfici per

asta lucidate e pallinate per una resistenza superiore; Progettato da alta qualità 4340 EN24 aeromobili in acciaio cromato di qualità Moly; Ogni asta è stata progettata, fabbricata e ispezionata per una maggiore resistenza; Set di pesi abbinati a 2 grammi; Costruito con I-Beam Shape per una rigidità aggiuntiva.

Hbielle uragano 4340 forgiati

Stile del fascio ampio per te scegliere

Boccole in bronzo ad alta resistenza installate nell'estremità piccola per perno flottante e tasselli di alta qualità montati nel cappuccio grande per un allineamento di precisione.

In breve, Hurricane ha la capacità di realizzare bielle perfette e belle per i tuoi motori ad alte prestazioni, benvenuto per inviarci una richiesta!

Benvenuti a fare clic Qui per vedere di più bielle per motori Honda , se non riesci a trovare ciò che desideri sul nostro sito Web, non esitare a inviare una mail gratuita **marketing@hurricane-rod.com .cn**

Honda S2000 Gara Auto

TOYO TIRES
RAYS