Subaru EJ20 / 25 Bielle Dimensioni principali

Marca: uragano	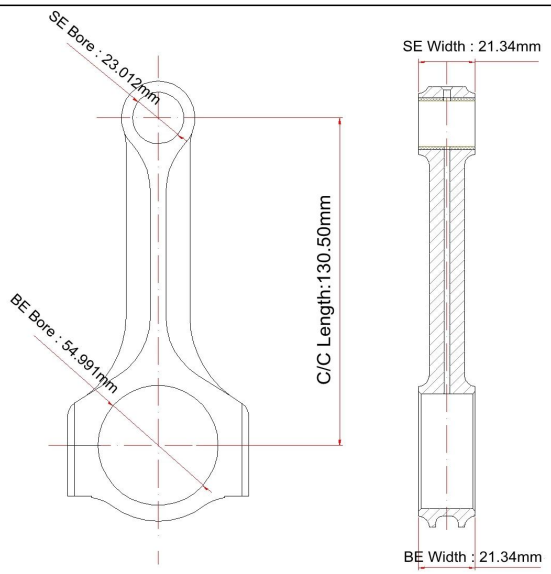
Lunghezza da centro a centro: 130.50mm / 5.137 "	
Diametro foro punta grande: 54.991mm / 2.165 "	
Larghezza della larghezza di punta: 21,34 mm / 0,840 "	
Diametro foro punta piccola: 23.012mm /0.906 "	
Larghezza fine piccola: 21,34 mm / 0,840 "	
Stile fascio: X-beam	

Subaru EJ20 / 25 Bielle Caratteristiche

Diametro del bullone di biella	3/8"
Peso approssimativo della biella	XXX
Valutazione pubblicizzata della potenza	750hp
Quantità	Venduto come 4 pezzi / set
Materiale	Acciaio forgiato 4340
Finitura biella	Sciancrato, lucido
perno	Boccole per polsini in bronzo
Stile pin del polso	Galleggiante
Cap Retention Style	Tappo a vite
Peso abbinato	Sì, bilanciato +/- 1g
Magnafluxed	sì
Etichetta privata	Sì, disponibile
Design personalizzato	Sì, accetta

Subaru EJ20 / 25 Bielle Descrizione

1.100% lavorato da premium **4340 acciaio forgiato al cromo molibdeno**
2. Le boccole del perno del polso in alluminio-bronzo sono inserite per lo spinotto flottante
3. Ispezionato e magnaflux ispezionati per garantire estrema affidabilità
4. Progettato specificamente per l'induzione forzata ad alta potenza e le applicazioni nitro
5.Peso abbinato set +/- 1 grammo
6. Trattamento termico, pallinato per migliorare la vita a fatica
7. Progettato per motori fino a 750 HP

Informazioni di montaggio:

Tutte le conversioni di Impreza 1992 E 2014 EJ20 EJ25 Plus 2.1 E 2.3. Adatto per i seguenti veicoli:

• EJ20 Impreza WRX & STI 1992-2014 (compresi tutti i modelli JDM turbo).

• EJ25 Impreza WRX & STI 1992-2014 (compresi tutti i modelli JDM turbo).

• EJ25 Impreza WRX & STI 2001-2014 (modelli USDM).

• EJ20 Forester Turbo 1992-2003 (inclusi i modelli JDM).

• EJ25 Forester Turbo 2004-2007 (compresi i modelli JDM).

Feedback del cliente per il collegamento dell'uragano Canne

zendhi 2015-09-01 23:40

Dear Justin Meng,

I have been trying to contact you as regards to what we discussed previously. I checked some of your products by your company Chengdu Hurricane Speed & Performance Auto Parts Co., Ltd. on Alibaba. Can you please send me the new products and their prices.

My customers were satisfied with the pevious products. Please add me on skype so we can talk better. skype -

---

主题: Re: oforma invoice to
发件人: .uk>
日期: Thu, October 13, 2016 5:58 pm
收件人: katherine <katherine@hurricane-rod.com.cn>

Ok great, can you resend the drawing so I can sign it off?

By the way, the x beam rods are fantastic!

Sent from my iPhone

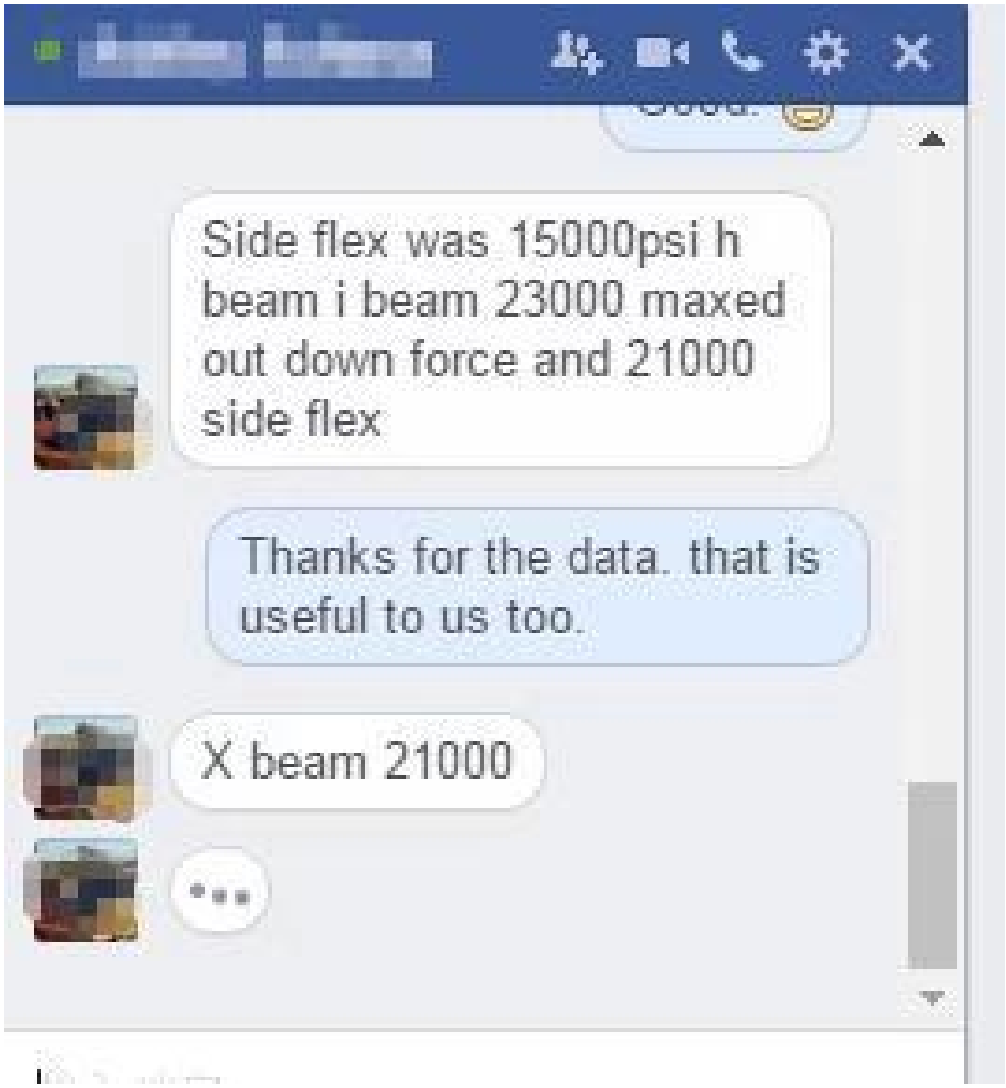

Qualsiasi richiesta per questa canna, sentitevi liberi **e-mail** noi