TOYOTA 1ZZ I-BIGH BIGH BIGN TAGLIALE Dimensioni principali

Marca: uragano *	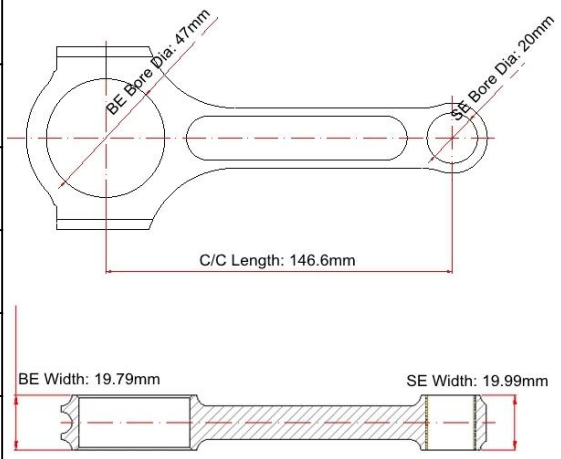
Centro per concentrare la lunghezza: 146.6mm / 5.772 "	
GRANDE FINE Diametro del foro: 47mm / 1.850 "	
Larghezza di grande fine: 19.79mm / 0.779 "	
Diametro del foro di piccola fine: 20mm /0.787 "	
Larghezza di piccola fine: 19,99 mm / 0.787 "	
Stile del fascio: i-beam	

Caratteristiche delle aste di collegamento Toyota 1 B

Diametro del bullone dell'asta di collegamento	3/8 "
Peso approssimativo dell'asta di collegamento	Xxx.
Valutazione della potenza pubblicizzata	700hp.
Quantità	Venduto come 4 pezzi / set
Materiale	Forgiato 4340 acciaio
Finitura dell'asta di collegamento	Shot-Pieted, lucidato
Spillo	Boccole da polso in bronzo
Stile del perno del polso	Galleggiante
Stile di ritenzione del cappuccio	Vite di tappo
Peso Set corrispondente	Sì, equilibrato +/- 1G
Magnafluxed.	sì
Etichetta privata	Sì, disponibile
Design personalizzato	Sì, accetta

Descrizione dei prodotti:

1) .toyota 1zz Bielle di collegamento progettate e realizzate per motori ad alte prestazioni automobilistici.

2). Ingegnerizzato da alta tensione **4340 (EN24) Acciaio** Materiale .

3). Processi trattati a calore multistrato.

4). Per barre 100% elaborato dalla macchina CNC.

5). **Stile I-Beam** per una maggiore rigidità.

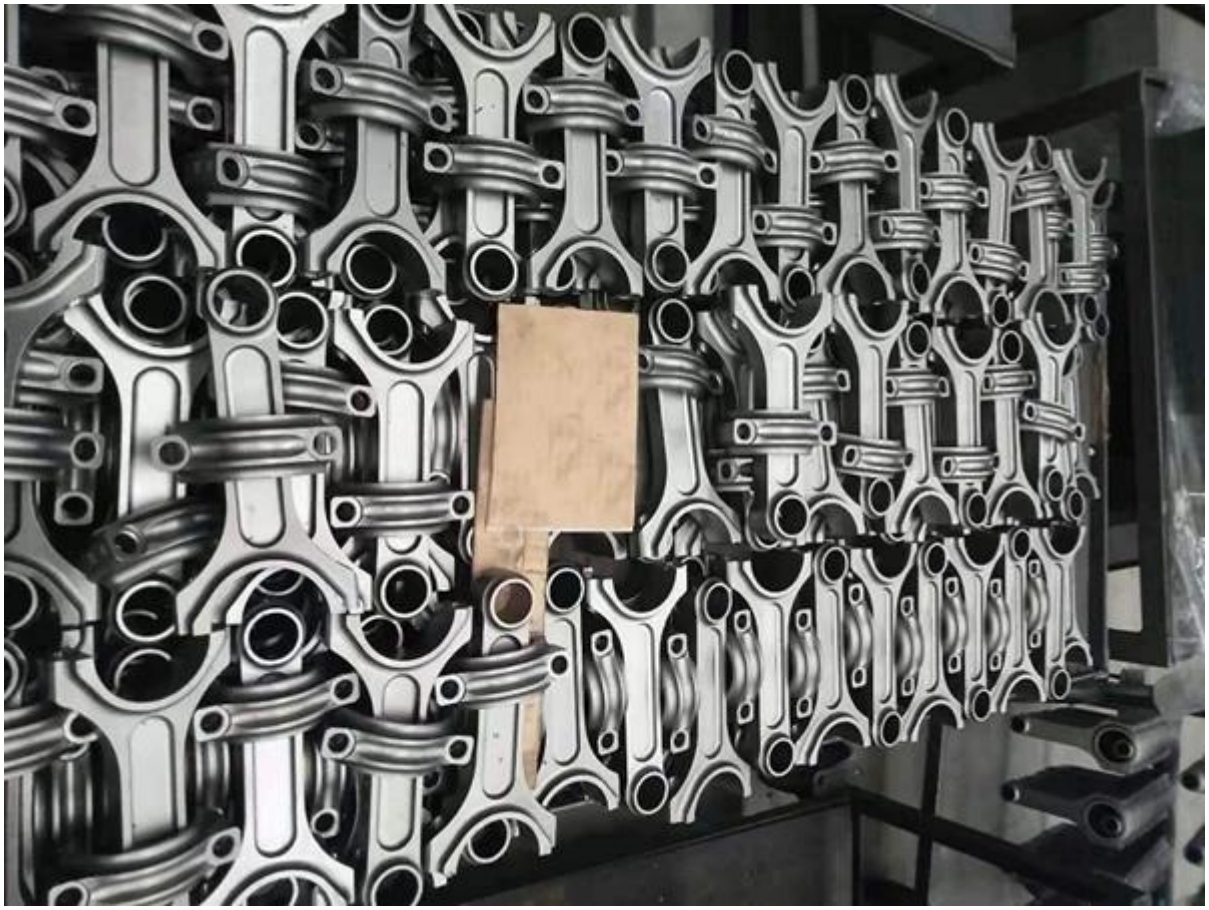

6). **Colpo di Peneing** per alleviare lo stress e migliorare la vita di fatica.

7). Peso abbinato e confezionato in set equilibrato +/- 1 grammo.

8). Tutte le grandi e piccole estremità sono rifinite con levigatrice sunnen.

9) .ach Rod include gli elementi di fissaggio dell'urgano da 3/8 "che sono valutati a 210.000psi.

FAQ:

1). D: Qual è la differenza tra una barra di collegamento in acciaio forgiata e billetta?
A: Entrambi processano con la macchina CNC. Solo diverso sul metodo quando si formano materiale.

2). D: Come posso scegliere il design?
A: Puoi scegliere il design di base sull'abitudine del mercato o sulle esigenze dei clienti, come HP o quale competizione si uniscono. Generalmente, fascio di H: 550-750HP, I-Beam e X-Beam: oltre 700 cv.

3). D: Quale pacchetto usi incluso il trasporto?
A: Generalmente per la vendita al dettaglio, usiamo la scatola degli uragani; Per ordine batch, usiamo pacchetto neutro + tronco metallico o scatola di legno.

Per ulteriori domande frequenti, puoi fare clic**qui**Per visualizzarci di più o contattarci direttamente.