Dimensioni principali delle bielle Holden da 142,93 mm

Marchio: Hurricane *	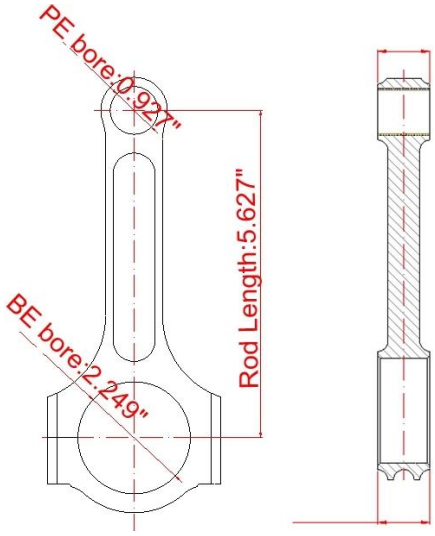
Lunghezza da centro a centro: 142,93 mm / 5,627 "	
Diametro foro punta grande: 57.12mm / 2.249 "	
Larghezza estremità grande: ~	
Diametro foro punta piccola: 23,55 mm / 0,927 "	
Larghezza fine piccola: ~	
Stile del fascio: I-beam	

Holden 308 biella e aste maggiori dettagli

Bullone della biella Diametro	~
Peso approssimativo della biella	XXXG
Valutazione di potenza pubblicizzata	600hp
Quantità	Venduto come 6 pezzi / set
Materiale	*Acciaio 4340 forgiato*
Finitura biella	Pallinatura, lucidato
perno	Boccole perni da polso in bronzo
Stile del perno del polso	Galleggiante
Cap Retention Style	Vite a testa cilindrica
Peso abbinato	Sì, bilanciato +/- 1 g
Magnafluxed	sì
Etichetta privata	Sì, disponibile
Progettazione di canne personalizzate	Sì, accetta

HOLDEN 308/355 "I" -BEAM bielle e bielle Descrizione

Bielle forgiate in acciaio 4340 di Hurricane Speed and Performance. Queste aste sono completamente rifinite per adattarsi a tutti i motori Holden 308/355 sia di fabbrica che post-vendita.

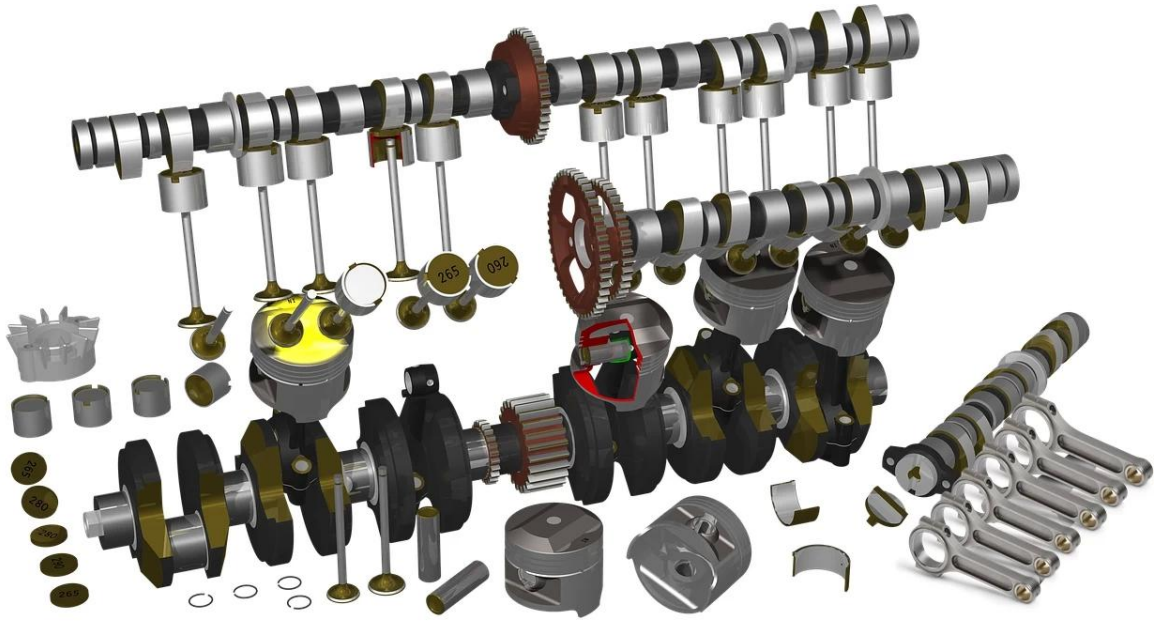

Prodotto presentato: **HOLDEN L67 SUPERCHARGED 3.8L V6 - bielle forgiate in acciaio H 4340 forgiate**

Nota: pezzo fucinato, HRC: 34-38. il materiale è gestito da una pinza e inserito in ciascuna delle impronte della biella scolpite in un blocco di stampi. Mentre il martello esegue il martello, sposta il metallo caldo e bianco caldo in ogni impressione, formando gradualmente la biella. Il martello, che impone una forza di 3.000 libbre, ha un impatto sul materiale di un colpo al secondo. Tre colpi di martello e biella sono forgiati.

Nota: questo è un unico foro per l'olio. **Serbatoi PE doppio olio** può essere fornito se necessario.

Basandosi su aste standard, è possibile fornire aste personalizzate se è possibile fornire disegni o campioni usati. Dai un'occhiata al prezzo di fabbrica ... non puoi nemmeno ridimensionare le tue vecchie aste e montare nuovi bulloni per aste a questo prezzo. Se sei interessato, per favore **contattaci online**o lascia un messaggio per e-mail: **marketing@hurricane-rod.com .cn**