Dimensioni principali delle bielle Buick V6

Marchio: Hurricane	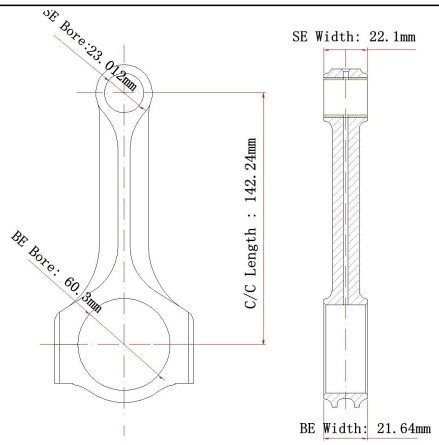
Lunghezza da centro a centro: 142,24 mm / 5,600 "	
Diametro foro punta grande: 60,3 mm / 2,374 "	
Larghezza punta grande: 21,64 mm / 0,852 "	
Diametro foro estremità piccola: 23 mm / 0,906 pollici	
Larghezza estremità piccola: 22,1 mm / 0,870 "	
Stile raggio: raggio X.	

Buick V6 X Beam Forgiato Con Rod Caratteristiche

Bullone di biella Diametro	3/8 "
Peso approssimativo della biella	xxx
Valutazione pubblicizzata della potenza	900 CV
Quantità	Venduto come 6 pezzi / set
Materiale	Acciaio 4340 forgiato
Finitura biella	Pallinato, lucidato
Pin	Boccole in bronzo per spinotti
Stile pin da polso	Galleggiante
Stile di conservazione del cappuccio	Vite a testa cilindrica
Set abbinato al peso	Sì, bilanciato +/- 1 g
Magnafluxed	sì
Etichetta privata	Sì, disponibile
Design personalizzato	Sì, accetta

Descrizione delle bielle in acciaio forgiato Buick V6

Queste bielle Buick V6 ad alte prestazioni X beam 4340 forgiate in chromoly sono ispezionate con magnaflux per garantire estrema affidabilità, pallinate per una maggiore durata a fatica, trattate termicamente multistadio per un'elevata resistenza. Confezionati con set da 6, perfetti per motori da oltre 900 HP, possono sopportare carichi motore estremi. Inoltre, tutti questi gruppi di bielle a quasi gli stessi set di pesi per set, set di pesi abbinati entro 2 grammi.

Questo **Stile X-beam** l'asta è perfettamente combinata con più leggera e più forte e progettata per **spalla smussata** per rendere la superficie più stereoscopica e bella.

Bielle personalizzate può essere ordinato a Hurricane, Hurricane ha oltre 20 anni di esperienza nella progettazione e produzione di bielle per motori da corsa professionali, possiamo produrre canne resistenti per soddisfare le tue esigenze specifiche e i livelli di prestazioni che desideri raggiungere.

Feedback sulle bielle dal cliente

zendhi 2015-09-01 23:40

Dear Justin Meng,

I have been trying to contact you as regards to what we discussed previously. I checked some of your products by your company Chengdu Hurricane Speed & Performance Auto Parts Co., Ltd. on Alibaba. Can you please send me the new products and their prices.

My customers were satisfied with the pevious products. Please add me on skype so we can talk better. skype -

RE: HUR confirm new order information[收件箱]

@hurricane-rod.com.cn

John 于 2015年2月28日(星期六) 07:05 发给 我

查看相关会话 详细信息

为了保护您的隐私，我们对内容中的图片做了屏蔽处理。 显示图片 | 一直显示图片

Yes, we were very happy with your product and are going to switch our production over to your company. We have current inventory that we have to reduce and then we will start the orders.

Buick Riviera Car

Nota:Immaginea partire dalWikipedia.