# 5,600 "H-Beam aste di collegamento dimensioni principali

| | |
|---|---|
| Marca: Hurricane | 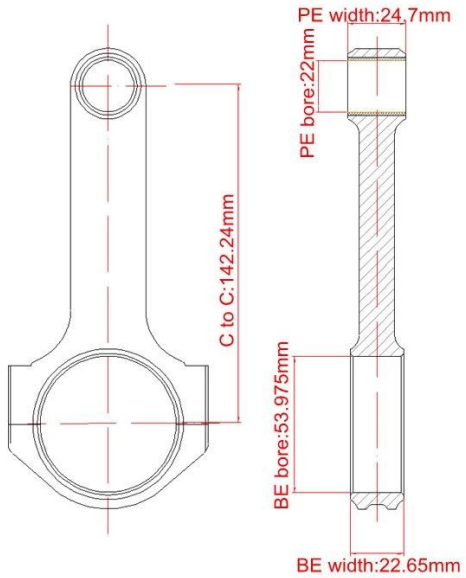 |
| Centro alla lunghezza del centro: 142.24 mm/5.600 " | |
| Grande diametro foro di fine: 53.975 mm/2.125 " | |
| Grande larghezza di estremità: 22.65 mm/0.892 " | |
| Diametro piccolo foro di fine: 22mm/0,866 " | |
| Larghezza di piccola estremità: 24,7 mm/0.972 " | |
| Stile del fascio: H-fascio | |

# Riviste di tipo 1, bilanciate, set di 4, 5,600 "caratteristiche aste di connessione

| | |
|---|---|
| Diametro bullone Biella | 3/8 " |
| Peso di Biella approssimativo | XXXg |
| Rating potenza pubblicizzato | 600hp |
| Quantità | Venduto come 4 pezzi/set |
| Materiale | **Acciaio forgiato 4340** |
| Finitura Biella | Shot-martellato, lucido |
| Pin | Bronzine perno boccole |
| Stile del perno del polso | Mobile |
| Cap stile di conservazione | Tappo vite |
| Peso abbinato set | Sì, bilanciato +/-1g |
| Magnafluxed | Sì |
| Private label | Sì, disponibile |
| Progettazione personalizzata | Sì, accetto |

# Uragano VW Beetle H-Beam 5,600 "Biella Descrizione

5,600 "H-Beam bielle, riviste di tipo 1, equilibrato, set di 4 iniziare come nuovo saldobrasato forgiati, invece di stock di aste usate core. Questi sono liquidati per l'uso Stroker, minimizzando le spese e grasso gomito necessario per l'installazione! Queste sono una canna fantastica

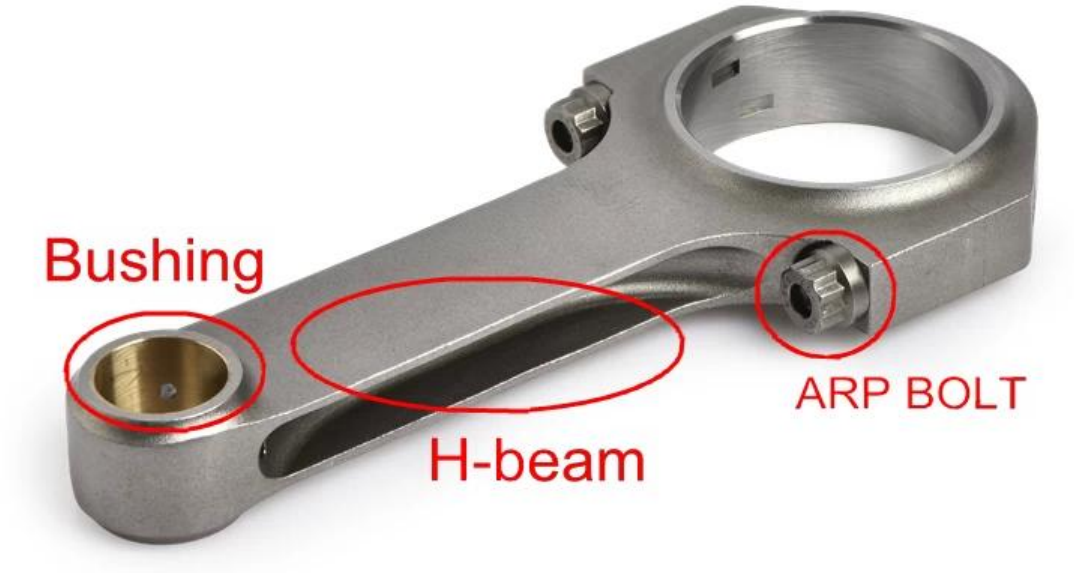


**Specifiche tecniche:**
1. Design: H-fascio
2. acciaio forgiato 4340
3. Bushingcopper cespuglio: QAL10-3-1.5
4. tassello: 40Cr, HRC40-42
5. coppia di bulloni: 3/8-75N * M
6. Packing: 4 pezzi/set
7. peso dell'equilibrio all'interno di +/-1g

**Con ARP2000 Bolt**

| | |
|---|---|
| Bulloni Rod-3/8 "specifiche:<br>3/8<br>1) dimensione del filetto: 5/16 "<br>2) Uhl: 1.500 "<br>3) lunghezza del filetto: 0.550 "<br>4) Lunghezza grip: 0.100 "<br>5) altezza capa: 0.348 "<br>6) taglia della chiave: 3/8 "<br>7) diametro del collare: 0. 526 " | Bulloni a stelo-5/16 "specifiche:<br>5/16<br>1) dimensione del filetto: 5/16 "<br>2) Uhl: 1.500 "<br>3) lunghezza del filetto: 0.550 "<br>4) Lunghezza grip: 0.150 "<br>5) altezza capa: 0.348 "<br>6) taglia della chiave: 3/8 "<br>7) diametro del collare: 0. 526 " |

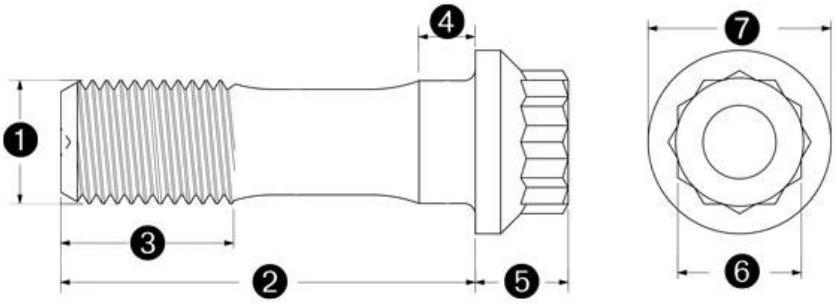


**Bielle gara per Drag Racing**

Oltre a aste standard che possono essere lavorati e forniti direttamente, aste personalizzate possono essere forniti anche per voi. Poi tre modi per iniziare:
1. campione usato noi direttamente, indirizzo:**Anello centrale Shuangjing Rd Chengdu Sichuan 610081 Cina**
2. disegno pieno al nostro email: **marketing@hurricane-rod.com. cn**
3. **Modulo personalizzato online**

Aste correlate:

1. **Uragano 4340 5,394 "H-Beam bielle, riviste Chevy, 3/8" ARP 2000 bulloni, equilibrato, set di 4**
2. **5,400 "4340 forgiato saldobrasato H-Beam bielle, bulloni standard, riviste Chevy, equilibrato, set di 4**
3. **H-Beam bielle, 5,500 "lunghezza, Chevy Journal 2.000"/51mm-velocità e prestazioni di uragano**