Dimensioni principali dell'uragano Toyota 3VZFE 5VZFE racing Bielle

Marca: uragano *	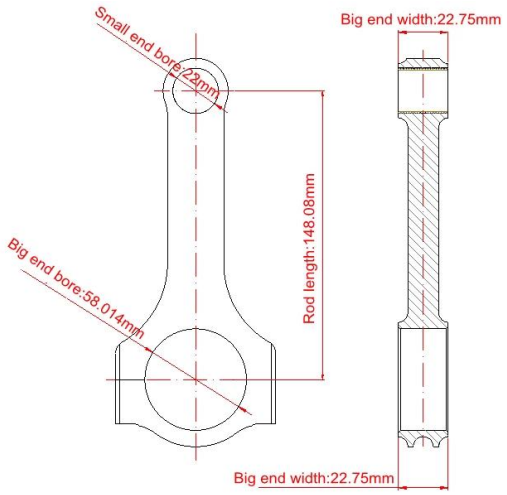
Lunghezza da centro a centro: 148,08 mm / 5,830 "	
Diametro foro punta grande: 58,014 mm / 2,284 "	
Larghezza della fine: 22,75 mm / 0,896 "	
Diametro foro punta piccola: 22 mm / 0,866 "	
Larghezza piccola: 22,75 mm / 0,896 "	
Stile di fascio: raggio H	

Biella forgiata a fascio H per Toyota 5vz 3.4L Caratteristiche

Diametro del bullone di biella	5/16"
Peso approssimativo della biella	~
Valutazione pubblicizzata della potenza	800hp
Quantità	Venduto come 6 pezzi / set
Materiale	*Acciaio forgiato 4340*
Finitura biella	Sciancrato, lucido
perno	Boccole per polsini in bronzo
Stile pin del polso	Galleggiante
Cap Retention Style	Tappo a vite
Peso abbinato	Sì, bilanciato +/- 1g
Magnafluxed	sì
Etichetta privata	Sì, disponibile
Design personalizzato	Sì, accetta

Bielle forgiate Set 3VZFE 5VZFE, set di 6 Descrizione

Corsa agli uragani Biella fare Toyota 5vzfe H-fascio bielle per perseguire la leggerezza e la forza. Poiché l'asta è realizzata rasando completamente, può progettare nella forma senza alcun inutile, e può fabbricare in un peso adatto che incontrare pienamente il marketing e le esigenze dei clienti. La grande

fine affinare con dimensioni finali, tolleranza: + 0,013 mm. E, uragano Biella 5/16" i bulloni adottano bulloni ad alta tensione prodotti da noi anche. Perseguiamo prodotti di alta qualità producendo internamente fino a raggiungere la produzione dal design.

Nota: Mill end bore

Nota: biella a cappello separato

Se hai bisogno di ulteriori informazioni su di loro, ti preghiamo di contattarci qui o via e-mail direttamente (marketing@hurricane-rod.com .cn)

FAQ

A: Qual è la tua tolleranza alla biella?

B: Dimensioni principali: lunghezza da centro a centro: +/- 0,05 mm;

Big end bore: + 0,013 mm;

Alesaggio piccolo: + 0,005 mm;

Larghezza della larghezza di punta: +/- 0,02 mm;

Pin End width: +/- 0.05mm;

Nessuna tolleranza di nota: +/- 0,15 mm