Ford 351W, 5,956 " Dimensioni principali delle bielle

Marchio: Hurricane *	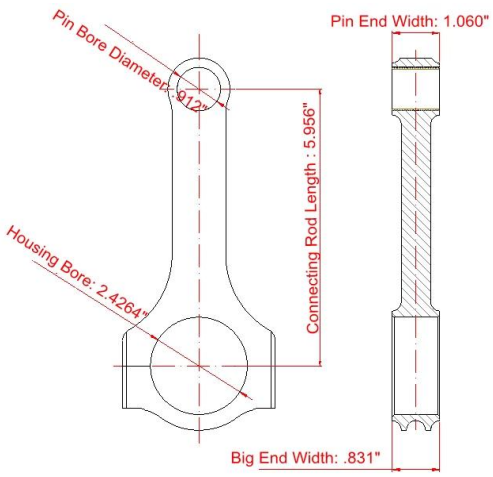
Lunghezza da centro a centro: 151,28 mm / 5,956 "	
Diametro foro punta grande: 61,63 mm / 2,4264 "	
Larghezza punta grande: 21,1074 mm / 0,831 "	
Diametro foro estremità piccola: 23,16 mm / 0,912 "	
Larghezza estremità piccola: 26,924 mm / 1,060 "	
Stile del fascio: fascio H.	

Ford 5.956 H Beam Rods Più dettagli

Diametro bullone biella	7/16"
Peso approssimativo della biella	~
Valutazione pubblicizzata della potenza	~
Quantità	Venduto come 8 pezzi / set
Materiale	**Acciaio 4340 forgiato**
Finitura biella	Pallinato, lucidato
Pin	Boccole dei perni di polso in bronzo
Stile pin da polso	Galleggiante
Stile di conservazione del cappuccio	Vite a testa cilindrica
Set abbinato al peso	Sì, bilanciato +/- 1 g
Magnafluxed	sì
Etichetta privata	Sì, disponibile
Design personalizzato	Sì, accetta

Descrizione delle aste forgiate H-Beam di Hurricane Ford 351w 4340

Le bielle Hurricane sono forgiate in acciaio 4340 e utilizzano bulloni ARP da 7/16 "con manicotti di allineamento per una perfetta vestibilità. Sono confezionate in un set di peso (+/- 1 g). Le bielle Hurricane sono la scelta perfetta per motori fino a 750 HP quando si utilizzano i bulloni per aste ARP 8740. Aggiornare ai bulloni per aste ARP 2000 per una valutazione di 1200 HP o ai bulloni ARP L-19 per una valutazione di 1400 HP.

Ford 351W 5.956 "- 4340" H "Beam Street Bielle Caratteristiche

Realizzato in acciaio al cromolisi 4340 di alta qualità

Raggi X e testati a ultrasuoni

Tutte le superfici sono pallinate e alleviate

Perfetto per motori Small Block e Big Block che producono fino a una potenza valida.
Questo set di aste utilizza un press-fit per trattenere i perni da polso.

Pacchetto:

Nota: l'immagine può essere una rappresentazione del prodotto. Mentre cerchiamo di avvicinarci il più possibile alla parte esatta, non è sempre possibile.