Mitsubishi 4B10 Biella dimensioni principali

Marca: Hurricane *	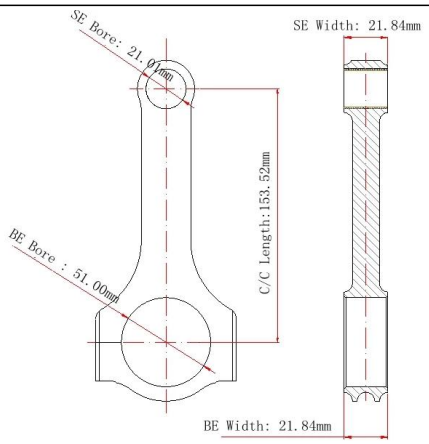
Lunghezza centro-centro: 153.52 mm/6.044 "	
Diametro grande del foro dell'estremità: 51.00 mm/2.008 "	
Grande fine larghezza: 21.84 mm/0.860 "	
Diametro piccolo del foro dell'estremità: 21,01 mm/0.827 "	
Piccola larghezza di estremità: 21.84 mm/0.860 "	
Stile del fascio: H-fascio	

Mitsubishi 4B10 Connetting Rods caratteristiche

Diametro bullone Biella	3/8 "
Approssimativo peso Biella	Xxx
Potenza pubblicizzata rating	550hp
Quantità	Venduto come 4 pezzi/set
Materiale	Acciaio forgiato 4340
Finitura Biella	Shot-martellato, lucidato
Pin	Boccole bronzo polso pin
Stile del perno del polso	Galleggiante
Stile di conservazione della protezione	Vite tappo
Peso abbinato set	Sì, bilanciato +/-1g
Magnafluxed	Sì
Private label	Sì, disponibile
Progettazione personalizzata	Sì, accetto

Mitsubishi 4B10 Connecting Rods Descrizione

1. progettato ed elaborato dalla macchina di CNC
2. completamente lavorati da 4340/EN24 Aircraft cromo molibdeno forgiato in acciaio
3. H-forma del fascio per il risparmio di peso e ad alta resistenza
4. tutte le estremità grandi e piccole sono rifinite con la macchina di levigatura sunnita
5. tutte le piccole estremità sono in bronzo boccola per perno completamente galleggiante
6. tutte le superfici colpo martellato e stress sollevato
7. impaccato in insiemi equilibrati +/-1 grammo
8. adatto a standard **ARP2000 Rod bulloni**

HURRICANE

HURRICANE

Non esiti prego a trasmetterci **richiesta** per ogni esigenza di aste ad alte prestazioni. E la fabbricazione su ordinazione è accettabile, qui sono alcuni punti per il vostro riferimento sulle aste su ordinazione:

1) l'invio di disegno o campione a noi, poi facciamo dettaglio preventivo
2) se accosentite la nostra citazione, quindi disegniamo il disegno
3) reciprocamente confermano il disegno e il dettaglio dell'affare
4) tutti confermano rifinito, deposito di 30% richiesto, quindi facciamo il campione affinchè verifichino se necessario
5) equilibrio prima della spedizione, quindi organizzi la spedizione una volta ricevuta il pagamento dell'equilibrio.

Hurricane Speed&Performance - Custom Connecting Rod Form

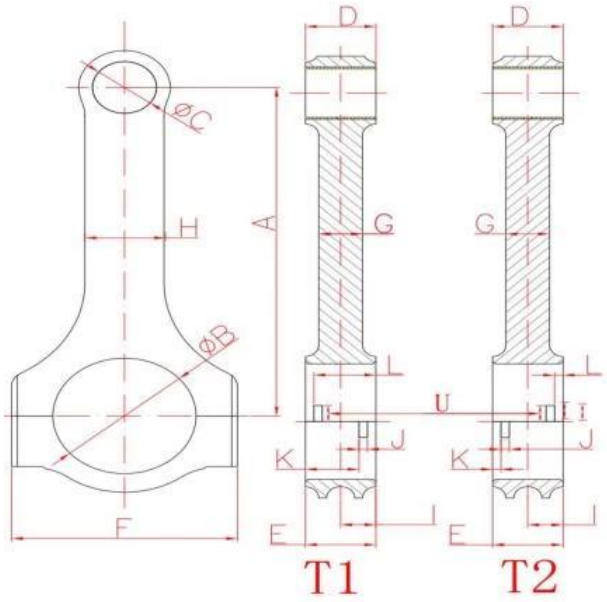

SPECIFY UNITS :_____MM OR IN

A. _____
Center to Center length/中心距

B. _____
Big End Bore/大孔

C. _____
Pin End Bore/小孔

D._____
Pin End Width/小端厚度

E. _____
Big End Width/大端厚度

F. _____
Overall BE Width/肩宽

G. _____
Beam Thickness/杆厚

H. _____
Beam Width/杆宽

I. _____
BE Offset

S. _____
T1 Or T2 反瓦/正瓦

K. _____
Tang Position

J. _____
Tang Width/瓦槽宽度

V. _____
Tang Depth/瓦槽深度

L. _____
Tang Position

U. _____
Tang Length/瓦槽长度

M. _____
H-beam, X-bea, I-beam/设计

O. _____
Piece/Set 支/组

N._____
Engine Model /发动机型号

P. _____
Bolt Diameter(Inch) /螺栓规格

Q. _____
Piece (Quantity)/数量
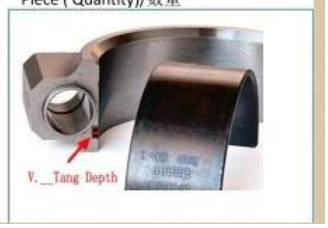
R. _____
Bolt Length(Inch) 螺栓长度