Dimensioni principali delle bielle BMW S38B36 6cyl

Marchio: Hurricane	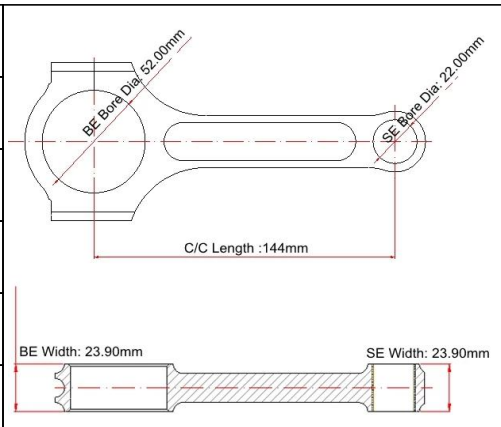
Lunghezza da centro a centro: 144 mm / 5,670 "	
Diametro foro punta grande: 52,00 mm / 2,047 "	
Larghezza punta grande: 23,90 mm / 0,941 "	
Diametro foro estremità piccola: 22,00 mm / 0,866 "	
Larghezza estremità piccola: 23,90 mm / 0,941 pollici	
Stile del fascio: I-beam	

Caratteristiche delle bielle BMW S38B36 6cyl

Diametro bullone biella	3/8 "
Peso approssimativo della biella	XXX
Valutazione pubblicizzata della potenza	1000 CV
Quantità	Venduto come 6 pezzi / set
Materiale	Acciaio 4340 forgiato
Finitura biella	Pallinato, lucidato
Pin	Boccole dei perni di polso in bronzo
Stile pin da polso	Galleggiante
Stile di conservazione del cappuccio	Vite a testa cilindrica
Set abbinato al peso	Sì, bilanciato +/- 1 g
Magnafluxed	sì
Etichetta privata	Sì, disponibile
Design personalizzato	Sì, accetta

Descrizione dei prodotti:

1). Realizzato in acciaio forgiato 4340;

2). 100% progettato ed elaborato da macchina CNC con circa 800-1100 CV;

3). Tutte le estremità grandi e piccole sono rifinite con la levigatrice SUNNEN per tolleranze superiori;

4). 100% radiografato, sonic testato e magnaflussato;

5). Multistadio trattato termicamente;

6). Pallinato per alleviare lo stress e per una migliore durata a fatica;

7) Vieni con la boccola bronzata adatta allo spinotto flottante;

8) .Costruito come **Forma I-Beam** per una maggiore rigidità;

9) .Ottimale bilanciamento per set di peso pari ± 1 grammo;

10). Magnaflux ispezionato e dimensionalmente ispezionato per garantire estrema affidabilità;

Visualizzazione dei dettagli del prodotto:

Offriamo un servizio personalizzato premium personalizzato, puoi riempire le dimensioni complete **Qui** o inviaci un disegno dettagliato o un campione usato se desideri realizzare bielle personalizzate.

Hurricane Speed & Performance - Custom Connecting Rod Form

SPECIEF UNITS:_____MM OR IN

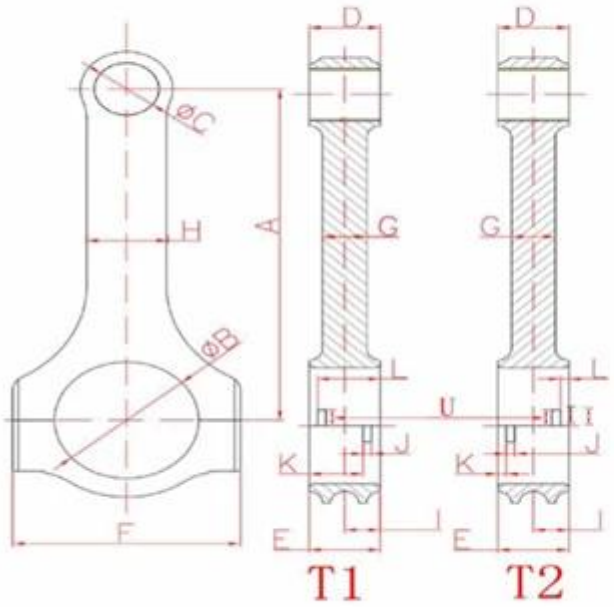

A. _____
Center to Center length/中心距

B. _____
Big End Bore/大孔

C. _____
Pin End Bore/小孔

D. _____
Pin End Width/小端厚度

E. _____
Big End Width/大端厚度

F. _____
Overall BE Width/肩宽

G. _____
Beam Thickness/杆厚

H. _____
Beam Width/杆宽

I. _____
BE Offset

S. _____
T1 Or T2 反瓦/正瓦

K. _____
Tang Position

J. _____
Tang Width/瓦槽宽度

V. _____
Tang Depth/瓦槽深度

L. _____
Tang Position

U. _____
Tang Length/瓦槽长度

M. _____
H-beam,X-beam,I-beam/设计

O. _____
Piece/Set 只/组

N. _____
Engine Model/发动机型号

P. _____
Bolt Diameter(inch)/螺栓规格

Q. _____
Piece (Quantity)/数量

R. _____
Bolt Length(inch)螺栓长度

Per qualsiasi ulteriore domanda, non esitare a **contatto** noi.