Bielle Vauxhall Corsa VXR 1.6 16v Turbo Z16LER acciaio Misure principali

Marca: uragano	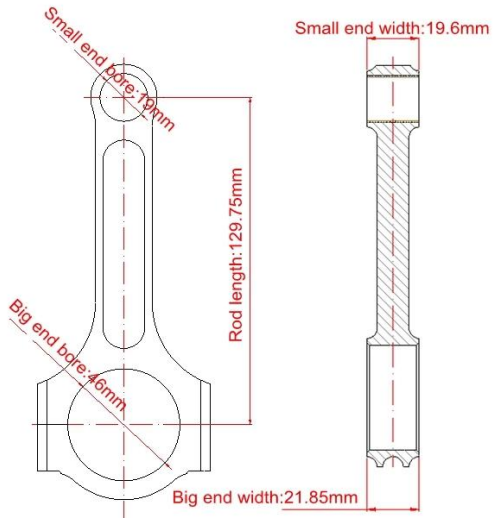
Lunghezza da centro a centro: 129,75 mm / 5,108 "	
Diametro foro punta grande: 46mm / 1.811 "	
Larghezza della larghezza di punta: 21,85 mm / 0,860 "	
Diametro foro punta piccola: 19 mm / 0,748 "	
Larghezza piccola: 19,6 mm / 0,772 "	
Stile fascio: I-beam	

Opel Vauxhall Corsa VXR z16ler Z16 1.6 bielle Caratteristiche

Diametro del bullone di biella	5/16"
Peso approssimativo della biella	~ g
Valutazione pubblicizzata della potenza	800hp
Quantità	Venduto come 4 pezzi / set
Materiale	*Acciaio forgiato 4340*
Finitura biella	Sciancrato, lucido
perno	Boccole per polsini in bronzo
Stile pin del polso	Galleggiante
Cap Retention Style	Tappo a vite
Peso abbinato	Sì, bilanciato +/- 1g
Magnafluxed	sì
Etichetta privata	Sì, disponibile
Design personalizzato	Sì, accetta

Bielle H-Beam per Opel / Vauxhall 1.6 TURBO Z16LET, Z16LEL, Z16LER, Z16LEH Descrizione

Bielle 4340 in acciaio I-beam ad alta resistenza dell'Hurricane Speed and Performance per Opel / Vauxhall 1.6 TURBO Z16LET, Z16LEL, Z16LER, Z16LEH.

Con le bielle originali non sono state sviluppate per carichi elevati, hai bisogno di queste Opel / Vauxhall

1.6 Z16LER forgiato bielle più potenti da una potenza oltre 200 CV. E le bielle personalizzate sono persino più di quanto tu voglia!

Biella Caratteristiche Biella I-beam:

acciaio 4340 forgiato ad alta resistenza / 40CrNiMoA / En24
Forgiati in un pezzo
Potenza per cilindro: 200 CV
estremamente leggero e molto stabile
Magnaflux e FEA ispezionati
4 pezzi per set con peso del banchetto: ± 1g
Dimensioni. 129,75x19mm
Assemblare con le viti di espansione ARP 2000

Adatto per
Opel Corsa D GSI 1.6T (Z16LEL)
Opel Corsa D OPC 1.6T (A16LER)
Opel Corsa D OPC 1.6T (Z16LER)
Opel Corsa D OPC NRE 1.6T (A16LER)
Opel Corsa D OPC NRE 1.6T (Z16LER)
Opel Meriva A 1.6T (Z16LET)

Link correlati a "Biella Vauxhall / Opel Corsa VXR 1.6 16v Turbo Z16LER 4340 Bielle d'acciaio".

Condividi la macchina da corsa Opel