Bielles forgées tailles principales 139.5mm

Marque: Hurricane	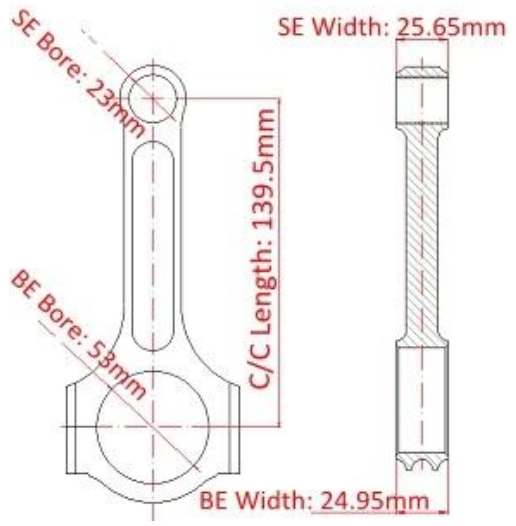
Longueur centre à centre: 139.5mm	
Diamètre d'alésage à grande extrémité: 53.00mm	
Largeur maximale: 24.95mm / 0.982 "	
Diamètre intérieur petit diamètre: 23mm	
Largeur d'extrémité petite: 25.65mm / 1.010 "	
Style de faisceau: I-beam	

Volvo 850 bielles forgées 139,5 mm Description

Diamètre du boulon de bielle	3/8 "
Poids approximatif de la bielle	xxx grammes par pièce
Puissance annoncée	1000 HP
Quantité	Vendu en 5 pièces par set
Matériel	*Acier forgé 4340*
Finition de bielle	Grenaillé, poli
Épingle	Douilles en bronze
Style de broche de poignet	Flottant
Style de rétention du bouchon	Vis à tête cylindrique
Jeu assorti de poids	Oui équilibré +/- 1g par set
Magnafluxed	Oui
Label privé	Oui, disponible
Design personalisé	Oui accepter

Volvo C70 MK1 2.3L B5234T3 I5 139.5mm Je faisceau bielle Description

Lors de la construction de votre moteur Volvo 2.3l, l'utilisation de bielles forgées de 139,5 mm constitue un excellent moyen de retenir plus d'énergie et de générer davantage de puissance.

Volvo 850 C70 V70 T-5 2.3L 2.5L B5234T Bielles I-Beam de 139.5mm utilisant des pièces forgées en acier 4340 pour des performances optimales. Volvo 850 Bielles forgées de 139,5 mm avec bagues en bronze pour poignet et poinçon renforcé pour une meilleure résistance à la fatigue. Beaucoup plus de boulons sont installés et serrés conformément à nos spécifications rigoureuses avant le rodage pour assurer une géométrie d'alésage précise et reproductible. Toutes les bielles Con pour Volvo 850 C70 V70 T5 2.3 Bielle de 139,5 mm sont affûtées en interne et leurs tailles respectent certaines des tolérances les plus strictes de l'industrie. Les tiges sont pondérées en ensembles et emballées.

Notre bielle de liaison pour poutre Volvo C70 MK1 2.3L B5234 T3 I5 139,5 mm I est prête à être nettoyée et emballée.

FAQ

Q: Quel type de boulons de bielle utilisez-vous et quel est le couple de serrage requis sur les bielles?
R: Nous utilisons un ouragan 3/8 avec des vis de 1,6 pouce sur les bielles Volvo 850 et le couple de serrage est de 75 N * m.

Bienvenue pour visiter plus d'informations générales à notre *Page FAQ*, n'hésitez pas à *Envoyez-nous un email* avec votre demande et exigence ..

Voiture de course Volvo

Remarque: Image de Motor1.