Bielle Seat Seat VW 2.3 V5 / AGZ / AQN Dimensions principales

Marque: Hurricane	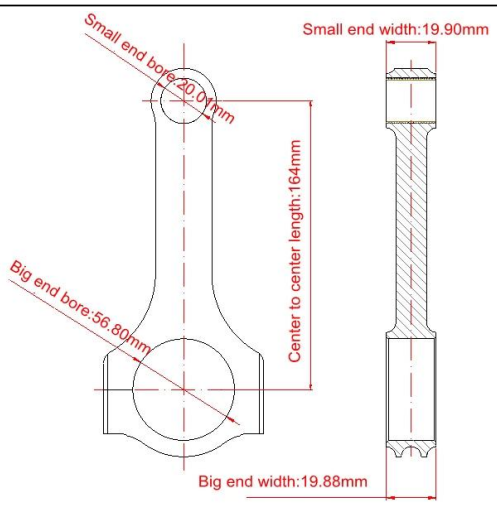
Longueur centre à centre: 164 mm	
Diamètre d'alésage à grande extrémité: 56.80mm / 2.236 "	
Largeur maximale: 19.88mm / 0.783 "	
Diamètre intérieur petit diamètre: 20,01mm	
Largeur finale petite: 19.90mm / 0.783 "	
Style de poutre: poutre en H	

VW Seat AUDI 2.3 20v V5 V5 Golf PASSAT (std) Con Rod Caractéristiques

Diamètre du boulon de bielle	**5/16 "**
Poids approximatif de la bielle	xxxg
Puissance annoncée	600hp
Quantité	Vendu en 5 pièces / set
Matériel	*Acier forgé 4340*
Finition de bielle	Grenaillé, poli
Épingle	Douilles en bronze
Style de broche de poignet	Flottant
Style de rétention du bouchon	Vis à tête cylindrique
Poids assorti	Oui, équilibré +/- 1g
Magnafluxed	Oui
Label privé	Oui, disponible
Design personalisé	Oui accepter

Description des bielles Coniques pour VW Hurricane Hurricane VW 2.3 VR5

Hurricane Speed and Performance est fier de fabriquer les bielles de la plus haute qualité disponibles pour

tous les types d’applications, à un prix raisonnable. Ceci est accompli grâce à des processus de conception, de fabrication et de contrôle de la qualité soigneux. Avec des centaines et des centaines de jeux de différentes bielles, en particulier **Tiges VW et Audi**.
Les spécifications et le traitement des matériaux sont également importants pour la fabrication d’une bielle de qualité offrant une résistance élevée à la corrosion.rapport de poids. Nos tiges en acier sont en acier 4340 Chrome Moly pour une résistance à la fatigue la plus élevée possible. Le matériau est traité thermiquement en plusieurs étapes pour assurer la résistance à la fatigue la plus élevée possible ainsistabilité dimensionnelle. Cette fonctionnalité garantit que nos gros bouts restent en place pendant toute une vie de service sans problème.Suivant cette configuration de haute qualité, les boulons à tige ARP 2000 sont standard dans toutes nos applications, que vous pouvez acheter au meilleur prix chez le distributeur ou directement aux États-Unis.

Caractéristiques

Pièces forgées en une pièce à partir d'acier chromé 4340 chromé
Traitement thermique en plusieurs étapes pour une résistance, une stabilité dimensionnelle et une résistance à la fatigue maximales.
Entièrement usiné et grenaillé
Conception de poutre en H
Assemblez les boulons de tige ARP2000 standard
Conception optimisée par ordinateur
Inspecté dimensionnellement
Emballé en jeux équilibrés +/- 1 gramme.
Tout cela à un prix qui génère la meilleure valeur du marché
Combinaison testée à plus de 600HP +

Voiture de course VW

J. Preisig
C. Schreiner
R. Assmann
Mitcaps
PROFIMIET
TOTAL
89
Giti
COMPETITION TIRES
BASTUCK
OMP
MOTUL
H&R
TURNBAR
GTI