Tailles principales des bielles Toyota 1NZ

Marque: Hurricane	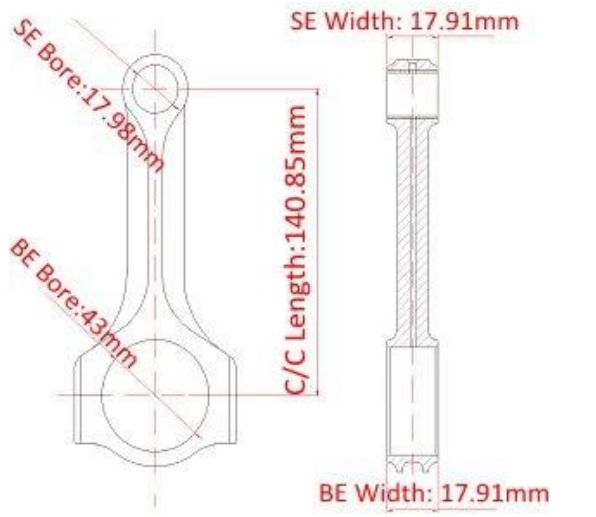
Longueur centre à centre: 140,85 mm / 5,545 "	
Diamètre d'alésage à grande extrémité: 43 mm / 1,693 "	
Grande largeur d'extrémité: 17,91 mm / 0,705 "	
Petit diamètre d'alésage d'extrémité: 17,98 mm / 0,708 "	
Petite largeur d'extrémité: 17,91 mm / 0,705 "	
Style de faisceau: X-beam	

Caractéristiques du moteur de l'ensemble de bielles Toyota 1NZ FE

Diamètre du boulon de bielle	3/8 "
Poids approximatif de la bielle	XXXg
Puissance nominale annoncée	700hp
Quantité	Vendu en 4 pièces / ensemble
Matériel	Acier 4340 forgé
Finition de bielle	Grenaillé, poli
Épingle	Bagues de broche en bronze
Style de broche de poignet	Flottant
Style de rétention de capuchon	Vis d'assemblage
Ensemble de poids assorti	Oui, équilibré +/- 1g
Magnafluxed	Oui
Label privé	Oui, disponible
Design personalisé	Oui, accepte

Bielles Toyota X beam pour moteur 1NZ Description

Les bielles Toyota X beam pour moteur 1NZ sont conçues pour la légèreté et la résistance. Parce que la tige est entièrement fabriquée par machine CNC, elle peut concevoir sous la forme sans futile et peut fabriquer un poids approprié qui n'a pas besoin d'équilibrer chaque tige.

Les bielles forgées pour Toyota Lexus Yaris Echo Vios Scion XB 1NZFE 1.5L sont fabriquées en acier molybdène forgé 4340, traitées thermiquement pour augmenter la résistance à la traction et sont grenaillées pour augmenter la durée de vie en fatigue. Les bielles Toyota 1.5L VVT-I 1NZ 1NZ-FXE 1NZ-FE ont une bague en bronze résistante à l'usure pour une longue durée de vie de la broche du poignet et une fonctionnalité Attaches Hurricane 3/8.

Application du jeu de bielles Toyota 1NZ FE

Moteur	Modèle de véhicule
1NZ-FXE	Toyota Prius (XW10 et XW20) Toyota Prius c / Toyota Aqua Toyota Yaris Toyota Corolla (Axio / Fielder) Toyota Sienta (2e génération)
1NZ-FXP	Taxi Toyota JPN (AP10)
1NZ-FE	Toyota Vios / Belta Toyota Yaris / Echo Scion xA / Toyota ist Scion xB (1re génération) / Toyota bB (1re génération) Toyota Raum Toyota Porte Toyota Platz Toyota Auris Toyota Fun Cargo Toyota Premio Toyota Allion Toyota Corolla (Axio / Fielder, RunX, Allex) Toyota Sienta WiLL VS Toyota Probox Toyota Ractis Geely CK (produit sous licence) Geely MK (produit sous licence) Grande Muraille C10

1NZ-FTE	Toyota Vios Turbo (Thaïlande) Toyota Vitz RS Turbo (Japon) Toyota Corolla Axio GT (Japon)

Si vous n'avez pas trouvé les bielles Toyota dont vous avez besoin, veuillez Nous contacter à l'aide.

Moteur Toyota 1NZ-FXP

Remarque: Image de Wikipédia.