# Toyota 3TC Forgé 4340 Bielles Principales Tailles

| | |
|---|---|
| Marque : Ouragan* | 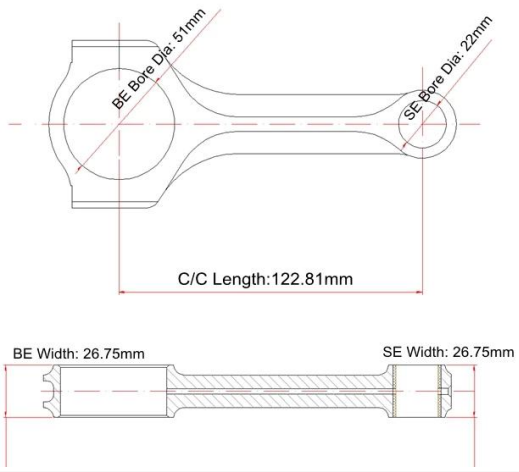 |
| Longueur centre à centre : 122,81 mm/4,835" | |
| Diamètre d'alésage de la tête de bielle : 51,00 mm/2,008" | |
| Largeur du gros bout : 26,75 mm/1,053" | |
| Diamètre d'alésage de petite eXtrémité : 22 mm / 0,866" | |
| Largeur du petit bout : 26,75 mm/1,053 po | |
| Style de faisceau : X-faisceau | |

# Toyota 3TC X-faisceau Caractéristiques des bielles

| | |
|---|---|
| Diamètre du boulon de bielle | 3/8 " |
| Poids approximatSi de la bielle | xxx |
| Puissance nominale annoncée | 600cv |
| Quantité | Vendu en 4 pièces par set |
| Matériel | *Acier forgé 4340* |
| Finition de la bielle | Grenaillé, Poli |
| Broche | Bagues d'axe de poignet en bronze |
| Style d'épingle de poignet | Flottant |
| Style de rétention du capuchon | Vis d'assemblage |
| Ensemble de poids assorti | Oui, Équilibré /- 1g |
| Magnafluxé | Oui |
| Label privé | Oui disponible |
| Design personalisé | Oui, accepter |

**Bielles X-faisceau Toyota 3TC Description supplémentaire :**

La Toyota 3TC X-Rayonner connexion r od est fait de Acier 4340 forgé pour avions de haute qualité. Ils sont entièrement usinés, traités thermiquement avec 34-38HRC, entièrement soulagés, grenaillés et magnafluxés. Ils peuvent supporter une charge élevée, ce qui convient parfaitement à vos moteurs de course hautes performances.

Les bavures et les couteaux sont entièrement éliminés, chaque zone est lisse et finie avec des normes de haute qualité.

Ouragan fournir une copie boulons ARP2000, la différence entre Ouragan Copiez les boulons ARP2000 et les boulons ARP d'origine comme dessous :

| Bolts | YIELD STRENGTH | TENSILE STRENGTH |
|---|---|---|
| ARP8740 bolt | 180,000PSI | 220,000PSI |
| Hurricane COPY ARP2000 3/8 bolt | | 211,829PSI |
| ARP 2000 bolt | 200,000PSI | 220,000PSI |
| ARP L19 bolt | 220-230,000PSI | 260,000PSI |
| CUSTOM AGE 625+ bolt | 235-255,000PSI | 260,000 PSI |
| ARP AERMET bolt | 260-280,000PS | 290-310,000PSI |

**Ouragan copie Boulons ARP2000 image :**

Ouragan fournit également des bielles forgées 4340 hautes performances pour d'autres applications de course Toyota, telles que :

Toyota 2JZGTE, **poutre en H** , **Je rayonne** , **X-faisceau**

Toyota / Scion 1NZFE , **poutre en H** , **Je rayonne** , **X-faisceau**

Toyota 1/2/3 UZFE , **poutre en H** , **Je rayonne** , **X-faisceau**

Toyota 1KD 3.0L , **poutre en H** , **Je rayonne** , **X-faisceau**

Toyota Scion FRS , **poutre en H**

Toyota 1HD , **poutre en H** , **Je rayonne** , **X-faisceau**

If tu sommes intéressé dans cette bielle, s'il vous plaît Contactez nous en ligne ou envoyer e-mail à **marketing@Ouragan-rod.com.cn** . notre équipe sera guide tu comment à place la ordre.