Toyota 1KD bielles tailles principales

Marque: Hurricane	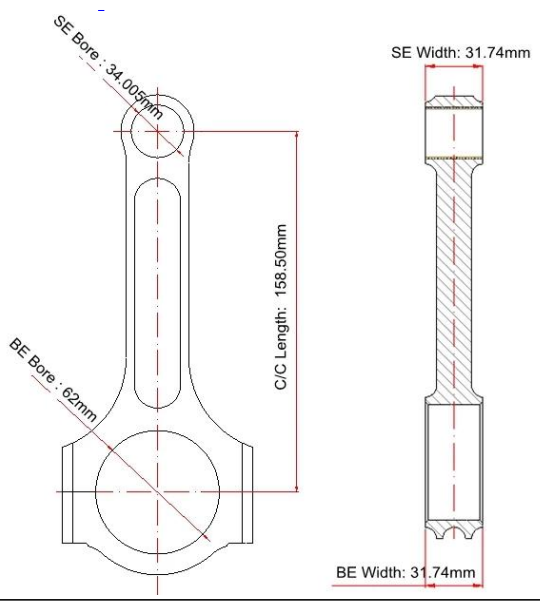
Longueur centre à centre: 158.50mm / 6.240 "	
Diamètre d'alésage à grande extrémité: 62mm	
Largeur maximale: 31.74mm / 1.250 "	
Diamètre intérieur petit diamètre: 34.005mm / 1.339 "	
Largeur d'extrémité petite: 31.74mm / 1.250 "	
Style de faisceau: Je rayonne	

Caractéristiques des bielles Toyota 1KD

Diamètre du boulon de bielle	7/16 "
Poids approximatif de la bielle	xxx
Puissance annoncée	750hp
Quantité	Vendu en 4 pièces / set
Matériel	Acier forgé 4340
Finition de bielle	Grenaillé, poli
Épingle	Douilles en bronze
Style de broche de poignet	Flottant
Style de rétention du bouchon	Vis à tête cylindrique
Poids assorti	Oui, équilibré +/- 1g
Magnafluxed	Oui
Label privé	Oui, disponible
Design personalisé	Oui accepter

Description des bielles Toyota 1KD

Bielles Toyota 1KD I-beam usinées CNC à partir de **Aéronef 4340 en acier molybdène chromé**, forgé à la construction en I pour offrir une bonne combinaison de légèreté et de résistance pour les moteurs à régime élevé, peut également supporter des charges de moteur extrêmes. Par tige 1KD dotée d'une rainure d'huile dans l'extrémité de la broche pour améliorer la lubrification de la broche, effilée sur les extrémités de la broche pour économiser du poids sur l'extrémité du mouvement de va-et-vient et donner un dégagement accru pour les pistons entièrement emballés, pour développer une résistance exceptionnelle des tiges.

En tant que fabricant majeur de bielles toyota 1kd, nous pouvons fournir différentes conceptions pour les applications TOYOTA 1KD-FTV 3.0L TD, notamment les faisceaux X et H:

TOYOTA 1KD-FTV Barres de faisceau X TD de 3,0 L , **TOYOTA 1KD-FTV Barres de faisceau en H de 3,0 L TD** .

De plus, une bielle personnalisée est disponible, pour plus **tiges personnalisées** information, n'hésitez pas **contact** nos personnels expérimentés.

FAQ sur les bielles Toyota 1KD

Q: Quel est le couple de serrage requis sur les tiges de 1kd?
R: Les bielles Toyota 1kd sont disponibles en standard avec des vis 7/16 ". Nous utilisons généralement un couple de 95 N * m pour les vis 7/16".

Q: Proposez-vous des cannes surdimensionnées?
R: Oui, les tiges plus grandes que notre pièce forgée en longueur ou en largeur peuvent développer une nouvelle matrice pour répondre à vos exigences ou également être fabriquées à partir de billette. Les cannes surdimensionnées sont indiquées par commande et doivent être payées à l'avance. Bienvenue à laisser un message ou envoyer un email à notre personnel qualifié.

Q: Ferez-vous des inspections sur les processus d'usinage CNC?
A: Oui, nous ferons l'inspection de dimension vierge, l'inspection de tolérance, l'inspection de précision d'usinage et l'inspection du contrepoids, etc.

Pour plus de FAQ, bienvenue pour cliquer **ici** pour voir plus.