Marque: Hurricane
Moteur: HONDA / ACURA ACURA 1.8L LS / NON-VTEC, B18A / B
Type de pièce: Bielles
Longueur centre à centre: 137 mm / 5,394 "
Diamètre d'alésage à grande extrémité: 48 mm / 1,890 "
Largeur de la grande extrémité: 23,75 mm / 0,935 "
Petit diamètre d'alésage d'extrémité: 21 mm / 0,827 "
Petite largeur d'extrémité: 21 mm / 0,827 "
Style de poutre: poutre en H
Diamètre du boulon de bielle: 3/8 "
Poids approximatif de la bielle: 480 g par pièce
Puissance nominale annoncée: 750 ch
Quantité: vendu en 4 pièces parensemble
Matériau: acier forgé 4340
Finition de la bielle: grenaillée, polie
Broche: bagues d'épingle de poignet en bronze
Style de broche de poignet: flottant
Style de rétention du capuchon: vis d'assemblage
Poids assorti: Oui, équilibré +/- 1g
Magnafluxed: Oui
Private Label: Oui, disponible
Conception personnalisée: oui, accepter

Honda B18A B18B B20 5.394HfaisceauDe liaisonBarreLa description

Jeu de 4 bielles Hurricane 4340 Chrome Moly pour HONDA / ACURA ACURA 1.8L LS / NON-VTEC, B18A / B sont nos bielles best-seller, qui sont maintenant disponibles pour les moteurs de style Honda LS. Comprend de l'acier allié 4340 entièrement usiné, les boulons ARP 2000-3 / 8 "peuvent être installés directement. Les caractéristiques comprennent des coussinets de renforcement autour des trous de boulons pour plus de résistance. Les larges surfaces de contact de l'empreinte au sol au niveau de la ligne de séparation (où la tige se sépare pour l'assemblage) aide évitez la distorsion du big-end sous des charges de régime élevé Laissez un message pour plus d'informations, une canne à un prix avantageux

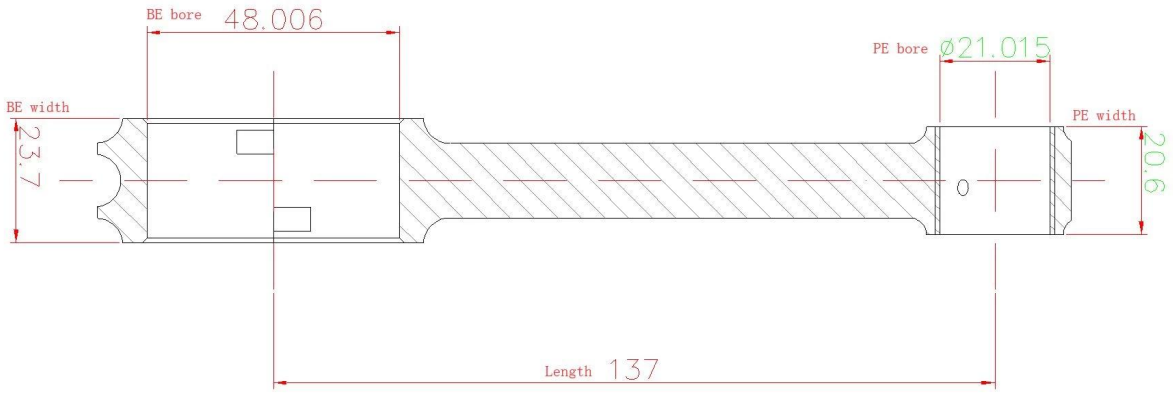

Caractéristiques des bielles à poutre en H pour moteurs Honda / Acura B18A B18B B20

1. usiné à partir de pièces forgées en une seule pièce

Ligne de production 2.Fully CNC

3. grenaillé

4. paquet de vente au détail de vitesse et de performance de l'ouragan

Plus de tiges de la série Honda B:

1. Honda Acura Integra GSR 1.8 VTEC B18C bielle forgée à poutre en H, longueur de tige de 5,433 po
2. Barres Hurricane H-Beam Honda B18
3. Bielles H-Beam Honda Long rod 5.967 B18 B20 Bielle
4. Hurricane Speed & Performance X Beam Rods Honda Integra LS CRV B18A B18B B20 5.394
5. Jeu de bielles en acier 4340 poutre en H pour Honda B18, trou de goupille de 20 mm
6. Bielles en acier à poutre H 4340 pour Honda B18C GSR, longueur de tige 138 mm, axe 21 mm

Tout **▶ Tiges Acura et Honda** ici.