Peugeot 106 bielles tailles principales

Marque: Hurricane	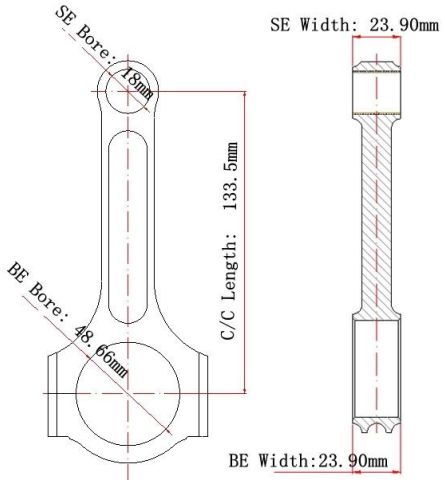
Longueur centre à centre: 133.5mm	
Diamètre d'alésage à grande extrémité: 48.66mm / 1.916 "	
Largeur maximale: 23.90mm / 0.941 "	
Diamètre intérieur petit diamètre: 18mm	
Largeur d'extrémité petite: 23.90mm / 0.941 "	
Style de faisceau: I-beam	

Caractéristiques des bielles Peugeot 106

Diamètre du boulon de bielle	3/8 "
Poids approximatif de la bielle	xxx
Puissance annoncée	750hp
Quantité	Vendu en 4 pièces / set
Matériel	Acier forgé 4340
Finition de bielle	Grenaillé, poli
Épingle	Douilles en bronze
Style de broche de poignet	Flottant
Style de rétention du bouchon	Vis à tête cylindrique
Jeu assorti de poids	Oui, équilibré +/- 1g
Magnafluxed	Oui
Label privé	Oui, disponible
Design personalisé	Oui accepter

Description des bielles Peugeot 106

Premièrement, ces bielles forgées dans un acier 4340 à haute résistance, conçues pour les applications hautes performances Peugeot 106 GTI S16. Deuxièmement, Per rod a fini avec le polissage et la grenaille pour améliorer la résistance à la fatigue et aider à rendre les crayons plus lisses et plus beaux. Troisièmement, par petite bague installée en cuivre de haute qualité pour broches flottantes, la grande extrémité équipée de goujons de haute résistance pour maintenir le capuchon et le faisceau peut être connectée avec précision. Enfin, les alésages de petite taille et de grande taille affûtés permettent d’atteindre un niveau de tolérance élevé.

Peugeot 106 Bielles 4340 Forgings

Après le polissage

Ces bielles de bielle forgées en acier I sont valables pour les modèles:

Peugeot 106 GTI 1.6 16v
Peugeot 206 1.6 16v
Peugeot 207 1.6 16v
Citroen Saxo 1,6 16V, C2 1,6 16V, C3 1,6 16v, C4 1,6 16V
Moteur TU5J4, TU5JP4

QUESTIONS - RÉPONSES :

Q: Proposez-vous des CANNES OVERSIZED?

R: Oui, les cannes plus grandes que notre pièce forgée en longueur ou en largeur peuvent développer une nouvelle matrice pour répondre à vos exigences ou également être fabriquées à partir de billette. Si vous êtes intéressé par des cannes surdimensionnées, n'hésitez pas à contacter le personnel expérimenté pour en savoir plus.

Q: Quelle est votre équilibrer le poids entre gros et petit bout?

A: emballé dans des ensembles équilibrés +/- 1 gramme