Mercedes M104 6cyl X-beam bielles tailles principales

Marque: Hurricane	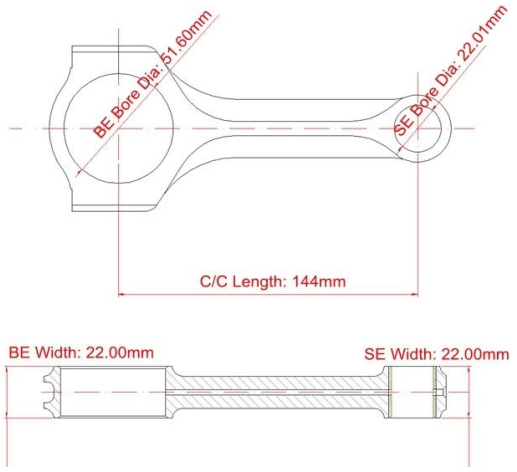
Longueur centre à centre: 144 mm / 5,670 ”	
Diamètre d'alésage à grande extrémité: 51,60 mm / 2,031 ”	
Grande largeur d'extrémité: 22,00 mm / 0,866 ”	
Petit diamètre d'alésage d'extrémité: 22,01 mm / 0,867 "	
Petite largeur d'extrémité: 22,00 mm / 0,866 ”	
Style de faisceau: X-beam	

Caractéristiques des bielles Mercedes M104 6cyl X-beam

Diamètre du boulon de bielle	**3/8 "**
Poids approximatif de la bielle	xxxg
Puissance nominale annoncée	900hp
Quantité	Vendu en 6 pièces / ensemble
Matériel	*Acier 4340 forgé*
Finition de bielle	Grenaillé, poli
Épingle	Bagues de broche en bronze
Style de broche de poignet	Flottant
Style de rétention de capuchon	Vis d'assemblage
Ensemble de poids assorti	Oui, équilibré +/- 1g
Magnafluxed	Oui
Label privé	Oui, disponible
Design personalisé	Oui, accepte

Description supplémentaire :

1). MOQ: 100pcs par modèle

2). Forgé à partir de pièces forgées 4340 haute résistance

3).100% usiné CNC

4). **X-beam** pour un gain de poids et une résistance élevée

5). Sonic testé et magnafluxé

6). **Poli et grenaillé** pour soulager le stress

7). Emballé en ensembles équilibrés +/- 1 gramme

8). Taux 34-38 HRC

Toutes les tiges vendues en vrac et SANS boulons, veuillez confirmer avec notre service client si vous êtes intéressé.

Si vous avez besoin de boulons, n'hésitez pas à cliquer sur le lien ci-dessous pour afficher plus d'informations sur les boulons, ou envoyez-nous un e-mail directement. **marketing@hurricane-rod.com.cn** .

Informations sur le boulon de bielle Hurricane

Apprendre le boulon des tiges - Vitesse et performances des ouragans