Mitsubishi 4B11T (Evo X) bielles tailles principales

Marque: Hurricane *	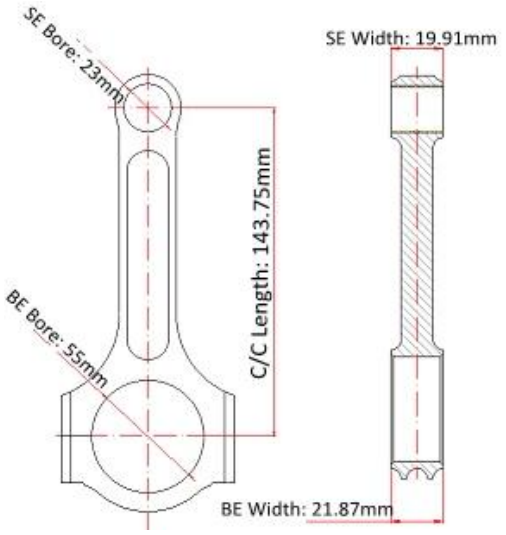
Centre à la longueur centrale: 143.75 mm/5.659 "	
Grand diamètre d'alésage d'extrémité: 55mm/2.165 "	
Grande largeur de fin: 21.87 mm/0.861 "	
Petit diamètre d'alésage d'extrémité: 23mm/0,906 "	
Petite largeur de bout: 19.91 mm/0.784 "	
Style de faisceau: I-faisceau	

I-tiges de poutres Mitsubishi 4B11T evo caractéristiques

Diamètre de boulon de tige de raccordement	3/8 "
Poids approximatif de la tige de raccordement	xxx
Cote de puissance annoncée	800hp
Quantité	Vendu en 4 pieces/set
Matériel	*Acier forgé 4340*
Finition de la bielle	Shot-grenaillé, poli
Pin	Douilles en bronze de goupille de poignet
Modèle de goupille de poignet	Flottant
Style de rétention du capuchon	Vis de capuchon
Ensemble de poids assorti	Oui, équilibré +/-1g
Magnafluxed	Oui
Private Label	Oui, disponible
Conception personnalisée	Oui, acceptez

Bielles forgées en acier 4340 pour moteurs 4B11T Description

Les bielles de l'ouragan Mitsubishi 4B11T (Evo X) offrent des performances à un prix abordable. Nos bielles de course-prêtes sont faites à partir de l'acier forgé de 4340, employez le matériel de douille de qualité et sont CNC finis dans notre usine. L'équipe d'ingénierie des ouragans a conçu des tiges de poutres en I

Mitsubishi 4B11T evo pour les moteurs de course professionnels et conçoit chaque tige pour des applications de course exigeantes. ils peuvent atteindre 800 chevaux et ne seront pas plier ou casser pendant l'essai.

Note: Ceci est notre conception normale de faisceau de I de 4B11 Evo X Rods, il est très lisse et beau, Vous ne pouvez pas trouver aucun vestige d'outil et seulement CNC peut atteindre ce degré.

Si vous préférez la conception de faisceau de H pour ce moteur, vérifiez svp cette page de produit: *Mitsubishi Evo X 4B11T H Faisceau de connexion poutres ensemble*
Si vous n'aimez pas faisceau H ni je faisceau, Hurricane offrent également des conceptions personnalisées, et ces pages folllowing peut-être utile pour vous:
#1, *Les tiges de raccordement d'ouragan la conception grande extrémité*
#2, *Conception d'épaule de tige de raccordement d'ouragan*
#3, *Caractéristiques de la tige de raccordement Hurricane-Various Beam designs*

Sentez-vous svp libre pour *Contactez-nous* avec vos besoins ou préoccupations, l'équipe d'ouragan attend avec impatience de vous entendre bientôt.

Bielles pour Mitsubishi Evo FAQ

Q: comment brancher le capuchon avec des tiges?
Un: Nous employons des douilles d'alignement de précision cheville. matériel: 40Cr, HRC40-42

Q: combien de PSI vos tiges de connexion tiennent?
A: méthode d'essai: ASTM E8, les tiges de raccordement standard de faisceau de H atteignent la moyenne: 15000-1600PSI, vous pouvez vérifier notre *page certification* pour le rapport d'essai.

Q: quelle est la température du traitement thermique lors de la formation de Forges (ébauches)?
A: degré centigrade: 860 ℃-880 ℃

Q: puis-je acheter une bielle et un boulon séparés?
A: Oui. Bien sûr.

Mitsubishi voiture de course photo