Tailles principales de bielles Holden Nissan RB30 I poutre

Marque: Hurricane	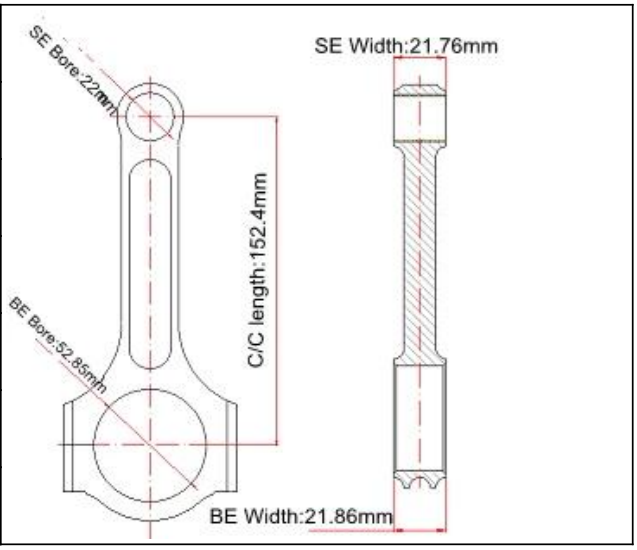
Longueur centre à centre: 152,4 mm / 6 000 "	
Diamètre d'alésage à grande extrémité: 52,85 mm / 2,081 "	
Largeur de la grande extrémité: 21,86 mm / 0,861 "	
Petit diamètre d'alésage d'extrémité: 22 mm / 0,866 "	
Petite largeur d'extrémité: 21,76 mm / 0,857 "	
Style de faisceau: poutre en I	

Caractéristiques des bielles Nissan RB30

Diamètre du boulon de bielle	3/8 "
Poids approximatif de la bielle	560 g
Puissance nominale annoncée	1000 chevaux
Quantité	Vendu en 6 pièces / ensemble
Matériel	*Acier forgé 4340*
Finition de la bielle	Grenaillé, Poli
Épingle	Bagues d'axe de poignet en bronze
Style de broche de poignet	Flottant
Style de rétention du capuchon	Vis à tête cylindrique
Ensemble assorti de poids	Oui, équilibré +/- 1g
Magnafluxed	Oui
Label privé	Oui, disponible
Design personalisé	Oui, acceptez

Description des bielles Nissan RB30

Les bielles Nissan RB30 sont usinées avec précision sur une machine CNC. Les bielles forgées à poutre en I offrent plus de résistance pour les applications de moteur Nissan / Holden RB30 à haute puissance. Hurricane utilise des goujons d'alignement de précision pour connecter le capuchon aux tiges. Le boulon de tige de haute qualité Hurricane ARP2000 3/8 fournit, le PSI pourrait atteindre 211819. Vous pouvez *Consultez notre rapport de test SGS ici.* Ils sont adaptés aux utilisations de rue et de compétition de haute performance.

Montrez notre image de bielles RB30 finies ici, vous pouvez commander une seule bielle comme échantillon pour vérifier la qualité avant la coopération, veuillez *laissez-nous un message* avec vos exigences.

Clientretour d'information

发件人：[redacted]>[添加到通讯录] [加入黑名单]
收件人："illan"<illan@hurricane-rod.com.cn>
时　间：2020-10-28 06:49:52 (星期三)

提示：涉及金钱交易时，请通过电话、短信等多个渠道联系对方并确认账号等信息。

Hi Illan,

We have received all the rods and they look good, we planned to run them all through our Isotropic bath to super finish them but we will run a sanding wheel over the edges first as they are a little sharp.

I' ll send you a picture once we' ve super finished them.

Si vous préférez la conception de bielle à poutre en H pour cette application de moteur, *cliquez ici pour voir 6.000 "H-beam bielles ensemble pour Nissan RB30* Hurricane propose également une autre conception de faisceau, comme le faisceau X, le faisceau H / I. veuillez consulter notre page d'actualités *Caractéristiques de la bielle Hurricane - Différentes conceptions de poutre* pour plus de détails et des informations utiles.

Remarque: image de Hearst Communications, Inc.