Tiges de raccordement en alliage d'aluminium dimensions principales

Marque: Hurricane	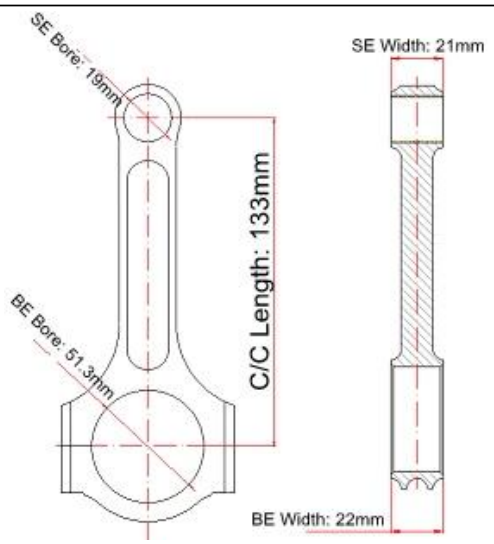
Longueur du centre au centre: 133/5.236 "	
Diamètre d'alésage de grande extrémité: 51,3 mm/2.020 "	
Grande largeur de fin: 22 mm/0,866 "	
Petit diamètre d'alésage de fin: 19 mm/0,748 "	
Petite largeur d'extrémité: 21 mm/0,827 "	
Style de poutre: I-Beam	

Dispositifs de tige en aluminium de billet

Diamètre de boulon de tige de raccordement	3/8 "
Poids approximatif de la tige de raccordement	XXXG
Cote de puissance annoncée	1000HP
Quantité	Vendu comme 4 pièces/Set
Matériel	7075 aluminium
Finition de tringle de raccordement	Shot-grenaillé, poli
Style de rétention Cap	Vis de capuchon
Ensemble de poids assorti	Oui, équilibré +/-1 g
Magnafluxed	Oui
Étiquette privée	Oui, disponible
Conception personnalisée	Oui, acceptez

Aluminium Racing connecting rods Description

L'ouragan n'est pas seulement un producteur de tiges de raccordement en acier, mais aussi fabricant de tiges de raccordement en aluminium. Les tiges de raccordement d'alliage d'aluminium agissent comme un «amortisseur» sous la charge et aspireront le martèlement le piston transmet à la manivelle et au roulement pendant le cycle de puissance. la tige en aluminium de billettes sont conçues pour des applications de course, elles soulagent beaucoup de la contrainte en raison des qualités absorbantes de choc de Rod. Mais comme avec n'importe quoi en faisant la puissance, il y a toujours un prix. les tiges sont

souvent modifiées. Mais à ce niveau de puissance extrême, les avantages de performance gagnés valent bien le coût et l'entretien.

Si vous ne trouvez pas ce que vous voulez dans notre site Web, ou si vous voulez construire vos propres tiges de connexion de performance, pas de matière est en aluminium ou en acier bielles, votre message est tout à fait bienvenu. L'ouragan ont la capacité de personnaliser n'importe quel type de tiges de connexion, alors n'hésitez pas à *Obtenez la connexion avec nos équipes de compétences* pour obtenir plus d'informations. Vous pouvez également remplir les informations sur les tiges personnalisées et vos exigences à cette page: *Vitesse et performance de l'ouragan-forme de Rod de connexion personnalisée*, et notre personnel vous répondra dans les 24 heures.

Voici quelques liens utiles pour vous aider à comprendre nos opérations d'usine.
1 # informations nouvelles: *Bielles haute performance Hurricane-processus de tiges d'usinage*
2 # vidéo YouTube: *Comment il est fait: bielle*

Aluminium haute performance tiges de connexion photos

Voici quelques ouragan fini en aluminium haute performance des tiges de connexion des photos de détail pour vous comme référence.