# Tiges de connexion GM Duramax, tailles principales

| | |
|---|---|
| Marque: Hurricane | 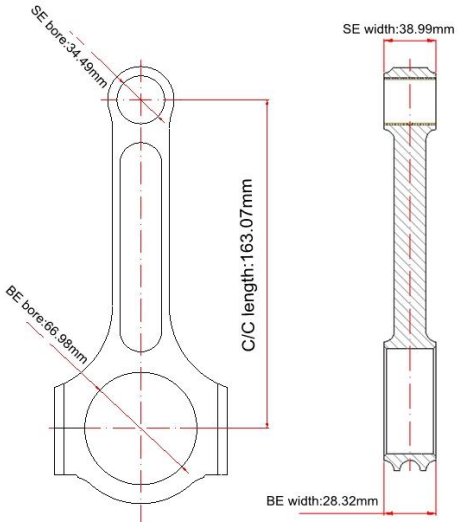 |
| Longueur centre à centre: 163,07 mm / 6,420 " | |
| Diamètre d'alésage à grande extrémité: 66,98 mm / 2,637 " | |
| Grande largeur d'extrémité: 28,32 mm / 1,115 " | |
| Petit diamètre d'alésage d'extrémité: 34,49 mm / 1,358 " | |
| Petite largeur d'extrémité: 38,99 mm / 1,535 " | |
| Style de faisceau: poutre en I | |

# Caractéristiques des bielles GM Duramax

| | |
|---|---|
| Diamètre du boulon de bielle | 7/16 " |
| Poids approximatif de la bielle | xxx |
| Puissance nominale annoncée | 1800hp |
| Quantité | Vendu en 8 pièces / ensemble |
| Matériel | *Acier 4340 forgé* |
| Finition de bielle | Grenaillé, poli |
| Épingle | Bagues de broche en bronze |
| Style de broche de poignet | Flottant |
| Style de rétention de capuchon | Vis d'assemblage |
| Ensemble de poids assorti | Oui, équilibré +/- 1g |
| Magnafluxed | Oui |
| Label privé | Oui, disponible |
| Design personalisé | Oui, accepte |

# Description des bielles GM Duramax

Les tiges de poutre Hurricane Duramax diesel I offrent une bonne combinaison de légèreté et de résistance pour les moteurs à régime élevé. Ces tiges de poutre en I peuvent également bien gérer les forces de tension à haut régime.
Sur l'image ci-dessous, nos tiges duramax à poutre en I semi-finies pour GM. ils sont entièrement finis sur des machines CNC, voici un court ***introduire la vidéo*** pour montrer les progrès de l'usine CNC des ouragans et les équipements mécaniques. Hurricane est une usine RÉELLE et EXPÉRIMENTÉE à laquelle vous pouvez faire confiance pour coopérer.

Les bielles duramax diesel à forte configuration conique en poutre en I peuvent supporter des charges extrêmes du moteur. La poutre effilée permet une économie de poids à l'extrémité de va-et-vient et donne un dégagement accru pour les pistons entièrement en boîte.

Numéro de série, un masque avec des lettres ou des chiffres laser gravés à l'épaule pour s'assurer que chaque pièce de bielles 6.420 duramax diesel a des bouchons correspondants. Garantissez également que l'utilisateur assemblera le même côté du trou que la tige a été usinée ou équilibrée.

Si vous préférez la conception de bielle de poutre en H sur cette application de moteur, ***cliquez ici pour voir la bielle de poutre en H forgée GM Duramax Diesel***

# Bielles Hurricane pour moteurs diesel

**1.** ***VW Audi X-Beam bielles pour 1.9L TDI 144mm longueur de tige 4 PCS***
**2.** ***Ensemble de bielles de poutre en H pour Toyota 1KD-FTV 3.0L, Toyota 1kd en acier forgé***
**3.** ***4340 Bielles Chrome Moly H-beam pour GM ISUZU 4JJ1 3.0L***
**4**.***Toyota 1HD 5.795 "Performance H-beam Con-rod 4340 Forged Rod***

# Photo de Voiture GM Chevy Duramax

Remarque: Chevy Voiture Duramax Photo du site officiel de GMC.

Si vous avez des questions sur cette page ou l'un de nos produits, n'hésitez pas ***laissez-nous un message*** et envoyez votre demande. Votre message recevra une réponse dans les 24 heures.