Dimensions principales des bielles Honda F22C

Marque: Hurricane	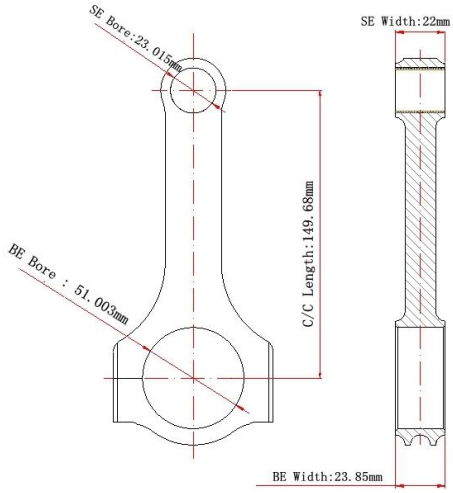
Longueur centre à centre: 149,68 mm / 5,893 "	
Diamètre d'alésage à grande extrémité: 51.003 mm / 2.008 "	
Grande largeur d'extrémité: 23,85 mm / 0,939 "	
Petit diamètre d'alésage d'extrémité: 23,015 mm / 0,906 "	
Petite largeur d'extrémité: 22 mm / 0,866 "	
Style de poutre: poutre en H	

Caractéristiques des bielles forgées F22C 4340

Diamètre du boulon de bielle	3/8 "
Poids approximatif de la bielle	XXX
Puissance nominale annoncée	550hp
Quantité	Vendu en 4 pièces par ensemble
Matériel	Acier 4340 forgé
Finition de bielle	Grenaillé, poli
Épingle	Bagues de broche en bronze
Style de broche de poignet	Flottant
Style de rétention de capuchon	Vis d'assemblage
Ensemble de poids assorti	Oui, équilibré +/- 1g
Magnafluxed	Oui
Label privé	Oui, disponible
Design personalisé	Oui, accepte

Description des bielles H-Beam Honda F22C

1. CNC usiné à partir d'acier forgé au molybdène chrome pour avions 4340 EN24
2. Conception de poutre en H pour économiser du poids
3. Traitement thermique en plusieurs étapes pour une résistance maximale et une meilleure résistance à la fatigue.
4. Rayon X, testé soniquement et magnafluxé

5. Entièrement usiné et grenaillé pour soulager le stress
6. Équipé de la bague bronzée adaptée à l'axe de piston flottant
7. équilibrage optimal pour les jeux de poids assortis ± 1 gramme

Applications des bielles Honda F22C:

2004-2009 Honda S2000 (F22C1) (Amérique du Nord)
2006-2009 Honda S2000 (Japon)

Commentaires des clients sur les tiges Hurricane Honda

RE: HUR tool[收件箱]

OK, we will get the dimensions on the other rod and see where it fails as we may order both at the same time.

For the pistons we are currently looking for pin and clip mfg's so it may take a bit as some of the designs may have to change based on what we can find.

We also have another new order. Please send over drawings to verify. Our customers were very happy with the x-beam F20c that you did for us so we would like to order that design

30 pieces x F22c x-beam with the same design as F20 with 7/16 bolt thread
30 pieces x K20 x-beam with the same design as F20 with 7/16 bolt thread

We are ready to order when drawings are approved.

Thanks,
John

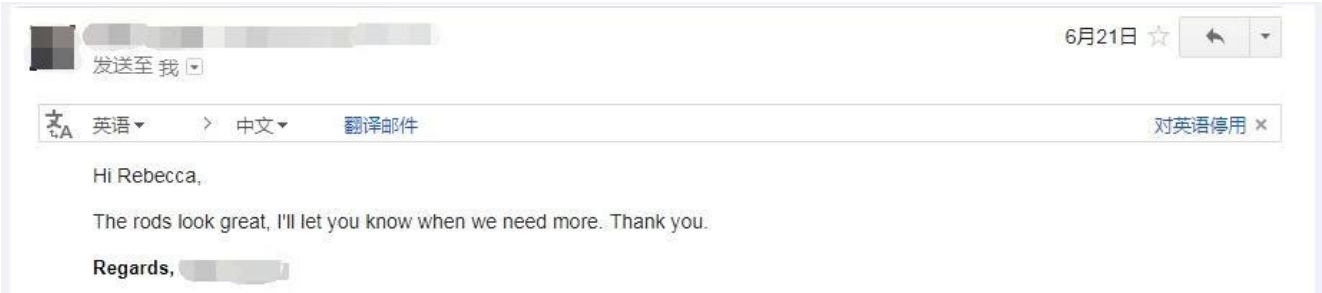

[redacted]
发送至 我

6月21日

英语 > 中文 翻译邮件 对英语停用 ×

Hi Rebecca,

The rods look great, I'll let you know when we need more. Thank you.

Regards, [redacted]

Tiges de connexion de la série Hurricane Honda

1.**Honda / Acura K Series (K20 & K24) bielles - bielles de connexion personnalisées**
2.**Poutre en H Honda Acura RSX 2.0 VTEC K20 K20A K20A2 bielles**
3.**4340 Bielles en H Chrome-Moly Honda H23**
4.**Jeu de bielles de moteur Honda F20B à poutre en H, bielle de 5.709 longueur 145mm**
5.**Hurricane Speed & Performance Honda D16Z6 bielles Poutre en H forgée en acier 4340**
6.**Hurricane Customs Honda Jazz Rods et Honda FIT bielles en vente**

L'usine Hurricane a produit des bielles haute performance pour les moteurs des séries Honda B, D, F, H, J, K, L. Bienvenue à obtient des détails par voir plus bielles pour moteurs Honda , si vous ne trouvez pas ce que vous cherchez sur notre site, n'hésitez pas à envoyer un mail à **marketing@hurricane-rod.com .cn**

2005 Honda S2000 F22C1 moteur

Remarque: image de Wikipedia.