Dimensions principales des bielles Honda F22C

Marque: Hurricane	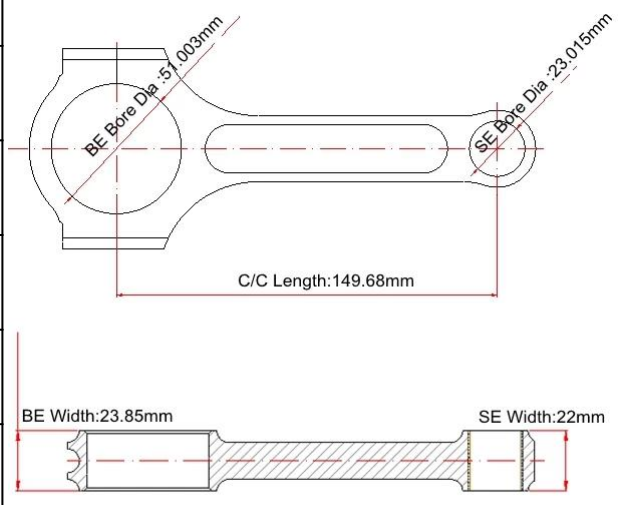
Longueur centre à centre: 149,68 mm / 5,893 "	
Diamètre d'alésage à grande extrémité: 51.003 mm / 2.008 "	
Grande largeur d'extrémité: 23,85 mm / 0,939 "	
Petit diamètre d'alésage d'extrémité: 23,015 mm / 0,906 "	
Petite largeur d'extrémité: 22 mm / 0,866 "	
Style de faisceau: poutre en I	

Caractéristiques des bielles forgées F22C 4340

Diamètre du boulon de bielle	3/8 "
Poids approximatif de la bielle	XXX
Puissance nominale annoncée	800hp
Quantité	Vendu en 4 pièces / ensemble
Matériel	Acier 4340 forgé
Finition de bielle	Grenaillé, poli
Épingle	Bagues de broche en bronze
Style de broche de poignet	Flottant
Style de rétention de capuchon	Vis d'assemblage
Ensemble de poids assorti	Oui, équilibré +/- 1g
Magnafluxed	Oui
Label privé	Oui, disponible
Design personalisé	Oui, accepte

Description des bielles forgées Honda F22C I-Beam

Chaque Honda F22C a forgé des bielles entièrement finies par une machine CNC avancée. Surfaces par

tige polies et grenaillées pour une résistance supérieure; Conçu à partir d'acier de qualité 4340 EN24 chrome de qualité Moly; Chaque canne a été conçue, fabriquée et inspectée pour une résistance accrue; Ensembles de poids assortis avec 2 grammes; Construit avec une forme en I pour une rigidité supplémentaire.

Hbielles urricane [4340 pièces forgées]

[Style de faisceau varié] à vous de choisir

Douilles en bronze à haute résistance installées dans la petite extrémité pour la broche flottante et chevilles de haute qualité montées dans le grand capuchon d'extrémité pour un alignement de précision.

En bref, Hurricane a la capacité de fabriquer des bielles parfaites et belles pour vos moteurs de performance, n'hésitez pas à nous envoyer une demande!

Bienvenue à cliquer ici pour voir plus bielles pour moteurs Honda , si vous ne trouvez pas ce que vous cherchez sur notre site, n'hésitez pas à envoyer un mail à **marketing@hurricane-rod.com .cn**

Honda S2000 Course Voiture

TOYO TIRES
RAYS