Honda K24 Connecting Rods Tailles principales

Marque: ouragan	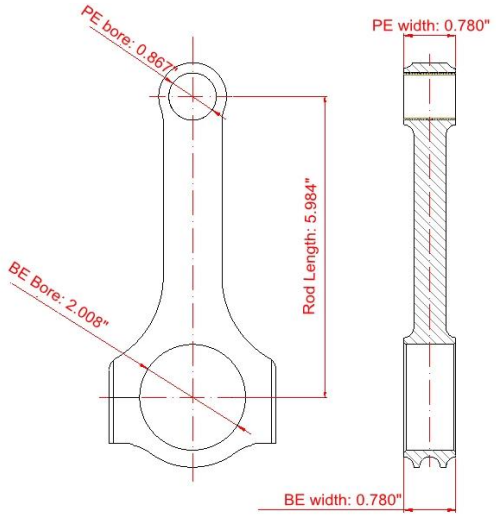
Centre au centre Longueur: 151.99mm / 5.984 "	
Big endanomètre de l'alésage: 51.006mm / 2.008 "	
Grande largeur de fin: 19.8mm / 0.780 "	
Petit diamètre de l'alésage: 22.015mm /0.867 "	
Largeur de la petite extrémité: 19.8mm / 0.780 "	
Style de faisceau: Traire H	

Tige de raccordement de performance pour Honda K24 Plus de détails

Diamètre de boulon de la tige de raccordement	3/8 "
Poids de la tige de liaison approximative	~
Évaluation de la puissance annoncée	600hp
Paquet	4 pièces par ensemble
Matériel	Forgé 4340 Acier
Finition de la tige de connexion	Coupé, poli
Épingler	Pin de poignet en bronze
Style poignet	Flottant
Style de rétention de capuchon	Vis de capuchon
Ensemble de poids assorti	Oui équilibré +/- 1g
Magnafluxé	Oui
Label privé	Oui, disponible
Design personalisé	Oui, accepte

Forged Honda K Série Kiches de raccordement

La force de la tige dépendra de l'alliage et du traitement thermique, la conception de la tige, de son épaisseur, des dimensions et du poids. Toutes les tiges d'ouragan en acier forgé 4340 pour de nombreux moteurs et le traitement thermique font de HRC d'aller à 34-38.

1. **Sommaire**
Augmentez la force de l'épaule, combinez la force des boulons et la longueur des tiges parfaitement.

2. **Extrémité nerveuse**
L'entour de la broche côtelée aide à maintenir la rounine d'épingle et à éviter les distorsions de l'EP dans les applications de vitesse de moteur à moteur.

3. Double huile à la petite fin
Pour fournir plus de lubrification à la bague à la petite extrémité, l'ouragan assemblé des trous de double huile assemblés à la petite extrémité, de sorte que l'huile goutte au cycle de compression du piston.

Ainsi que des tiges personnalisées (forgées ou une billette) pouvant être apportées à la commande de trois manières:

1. Échantillon envoyé directement à nous, adresse:Bague centrale Shuangjing Rd Chengdu Sichuan 610081 Chine

2. Dessin complet à notre email: **marketing@hurricane-rod.com .cn**

3. Complétez votre exigence à notre **Forme personnalisée**

Hurricane Speed & Performance - Custom Connecting Rod Form

SPECIEF UNITS:_____MM OR IN

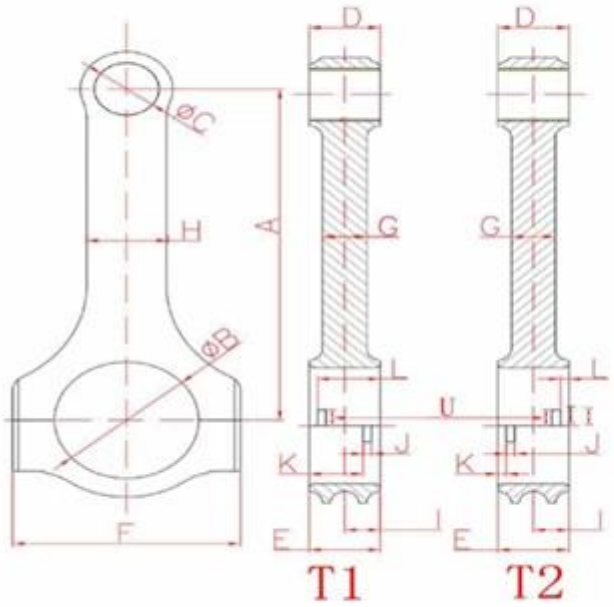

A. _____
Center to Center length/中心距

B. _____
Big End Bore/大孔

C. _____
Pin End Bore/小孔

D. _____
Pin End Width/小端厚度

E. _____
Big End Width/大端厚度

F. _____
Overall BE Width/肩宽

G. _____
Beam Thickness/杆厚

H. _____
Beam Width/杆宽

I. _____
BE Offset

S. _____
T1 Or T2 反瓦/正瓦

K. _____
Tang Position

J. _____
Tang Width/瓦槽宽度

V. _____
Tang Depth/瓦槽深度

L. _____
Tang Position

U. _____
Tang Length/瓦槽长度

M. _____
H-beam,X-beam,I-beam/设计

O. _____
Piece/Set 只/组

N. _____
Engine Model/发动机型号

P. _____
Bolt Diameter(inch)/螺栓规格

Q. _____
Piece (Quantity)/数量

R. _____
Bolt Length(inch)螺栓长度