Dimensions principales des bielles Honda F23

Marque: Hurricane	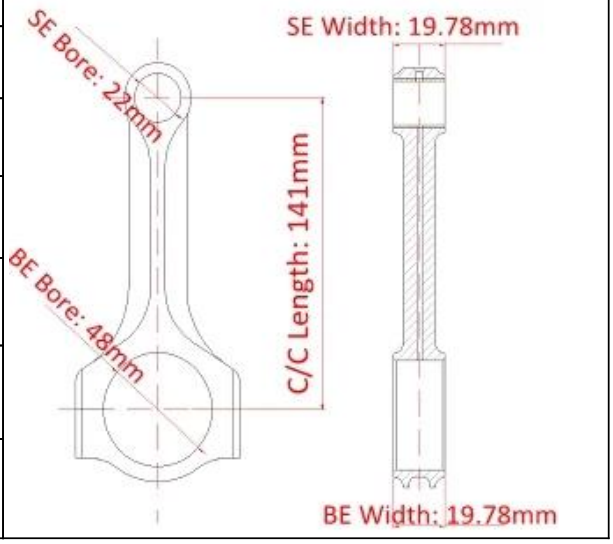
Longueur centre à centre: 141 mm / 5,551 "	
Diamètre d'alésage à grande extrémité: 48,01 mm / 1,890 "	
Grande largeur d'extrémité: 19,78 mm / 0,779 "	
Petit diamètre d'alésage d'extrémité: 22,00 mm / 0,866 "	
Petite largeur d'extrémité: 19,78 mm / 0,779 "	
Style de faisceau: X-beam	

Caractéristiques des bielles F23A

Diamètre du boulon de bielle	3/8 "
Poids approximatif de la bielle	XXX
Puissance nominale annoncée	700hp
Quantité	Vendu en 4 pièces / ensemble
Matériel	Acier 4340 forgé
Finition de bielle	Grenaillé, poli
Épingle	Bagues de broche en bronze
Style de broche de poignet	Flottant
Style de rétention de capuchon	Vis d'assemblage
Ensemble de poids assorti	Oui, équilibré +/- 1g
Magnafluxed	Oui
Label privé	Oui, disponible
Design personalisé	Oui, accepte

X Beam Honda F23 Bielles Description

Les bielles Hurricane honda f23 sont forgées en acier 4340 Chrome Moly et usinées CNC selon nos tolérances strictes. Ces bielles en acier forgé 4340 pour Honda Accord F23 sont de qualité boulons de tige ouragan 3/8 et des bagues de broche de poignet en bronze silicone pour assurer la fiabilité. Notre bielle F23A est également adaptée au poids à +/- 1 gramme par jeu. Cette combinaison de sélection rigoureuse

de matériaux, de composants de qualité et de tolérances précises vous garantit une des bielles de la plus haute qualité sur le marché. Nos bielles Honda F23 à poutre en X ont une puissance nominale de 700 ch et sont conçues spécifiquement pour les applications à régime élevé et boostées.

Les bielles 4340 Chrome Moly pour HONDA F23 sont prêtes à être rodées.

Bielle en acier forgé 4340 pour Honda Accord F23 Application:

Moteur	Année	Modèle
F23A1	1998-2002	Honda Accord LX, EX et SE, LEV
F23A4	1998-2002	Honda Accord ULEV
F23A5	1998-2002	Honda Accord DX, Honda Accord LXi, Honda Accord LX VP
F23A7	1998-1999	Honda Odyssey, Isuzu Oasis et EUDM Honda Shuttle
F23Z5	2001-2003	Honda Accord Type V

L'usine Hurricane a produit des bielles haute performance poutre H, poutre X et poutre I pour les moteurs Honda B, D, K, F, H, pour plus de produits, veuillez consulter notre catalogue. S'il vous plaît Nous contacter, nous attendons vos commentaires, enquête.

1999 Honda Accord Race Car

Remarque: Image de Pinterest.